AISI 304 5″ الکتروپمپ های سانترفیوژ شناور

الکتروپمپ های سانترفیوژ طبقاتی شناور AISI 304 5″

کاربردها :

- انتقال آب تمیز از چاه ها ، منبع های آب و مخازن عمیق
- تقویت فشار تجهیزات خانگی
- آبیاری با مساحت کوچک
- تجهیزات شست و شو
- افزایش فشار کل

اطلاعات فنی :

- مجهز به مکانیکال سیل دوبل و محفظه روغن
- مجهز به 20m کابل منبع تغذیه H07RN-F (5m برای IDROGO مدل 40/06M)
- مدل تک فاز با شناور در صورت درخواست (نمونه "A")
- متناسب با مدل سه فاز 50Hz ، 230V 10%
- نصب : حالات افقی و عمودی

منحنی راندمان

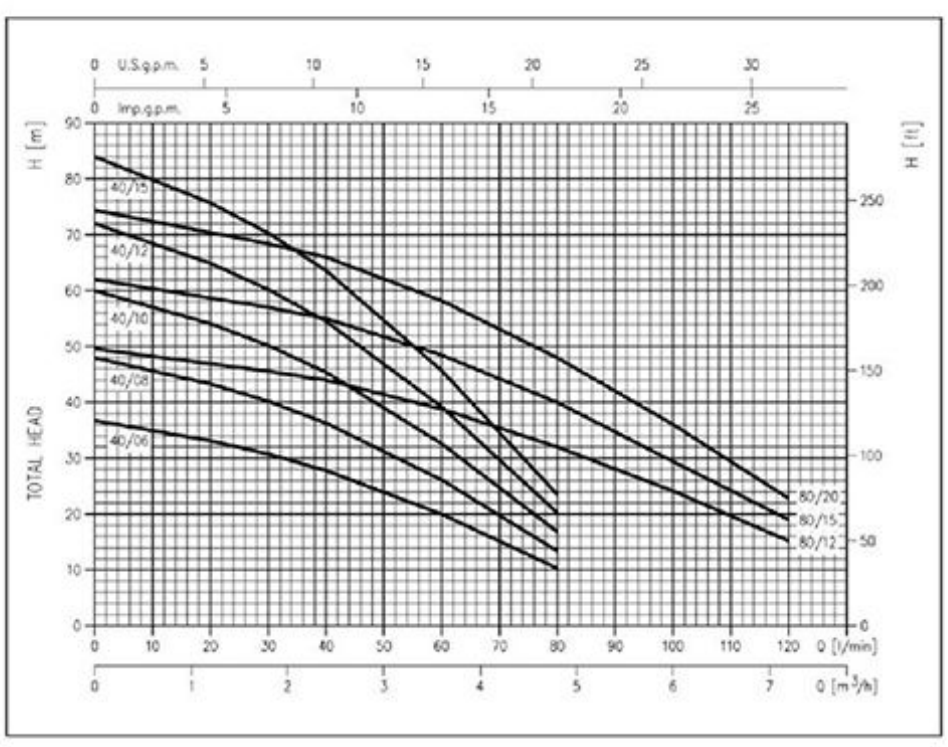

اطلاعات فنی پمپ :

- حداکثر فشار کار : 10bar
- حداکثر دمای مایع : 40˚c
- حداکثر عمق فرورفتگی : 17m
- حداکثر سایز ذرات قابل عبور : 2.5mm
- لوله تخلیه G1 ¼

اطلاعات فنی موتور :

- موتور غیر همزمان ۲پل (۲۹۰۰دور) خودمکش سرد شده از طریق گردش مایعات

- کلاس عایق بندی F
- کلاس محافظت IP68
- 230V 10%، ولتاژ تک فاز 50Hz
- ✓ 400V 10%،ولتاژ سه فاز 50Hz
- خازن رله ای توکار و محافظ حرارتی اتوماتیک اضافه بار برای موتور تک فاز

مسئولیت نگهداری از مدل سه فاز بر عهده مصرف کننده است .

کد شناسایی

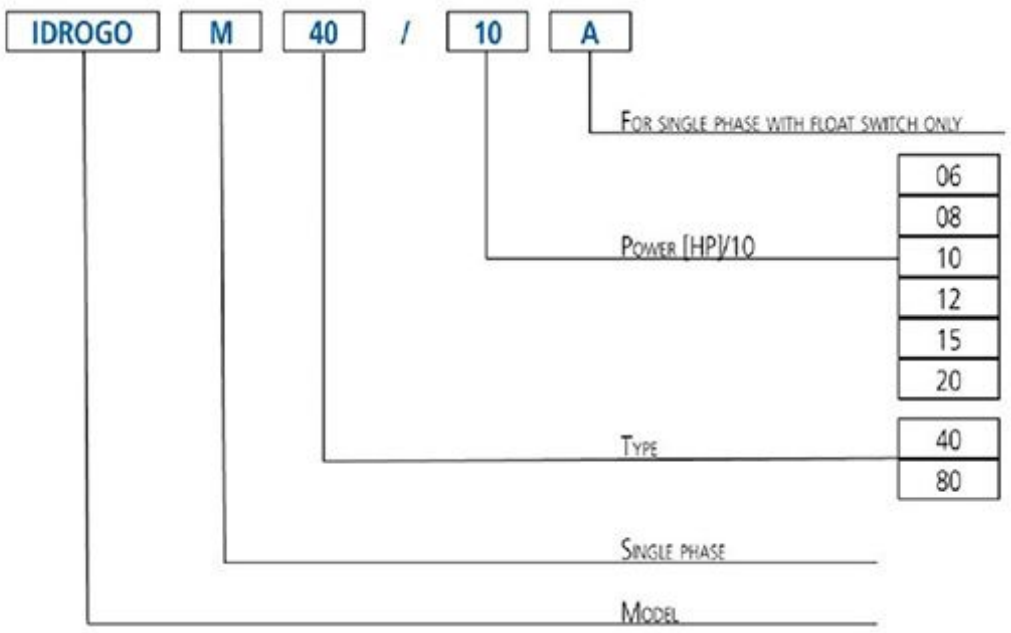

جنس :

- بدنه بیرونی ، روکش موتور ، دیسک سیل محفظه ، فیلتر و رینگ بسته از جنس AISI 304
- پروانه ، دی فیوزر و جداکننده تقویت شده با فایبرگلاس از جنس PPE+PS
- شفت از جنس AISI 431
- مکانیکال سیل فوقانی (سمت موتور) از جنس کربن / سرامیک / NBR و مکانیکال سیل پایینی (سمت پمپ) از جنس Sic / کربن / NBR

IDROGO 40series منحنی های راندمان

قطرپروانه: 104m

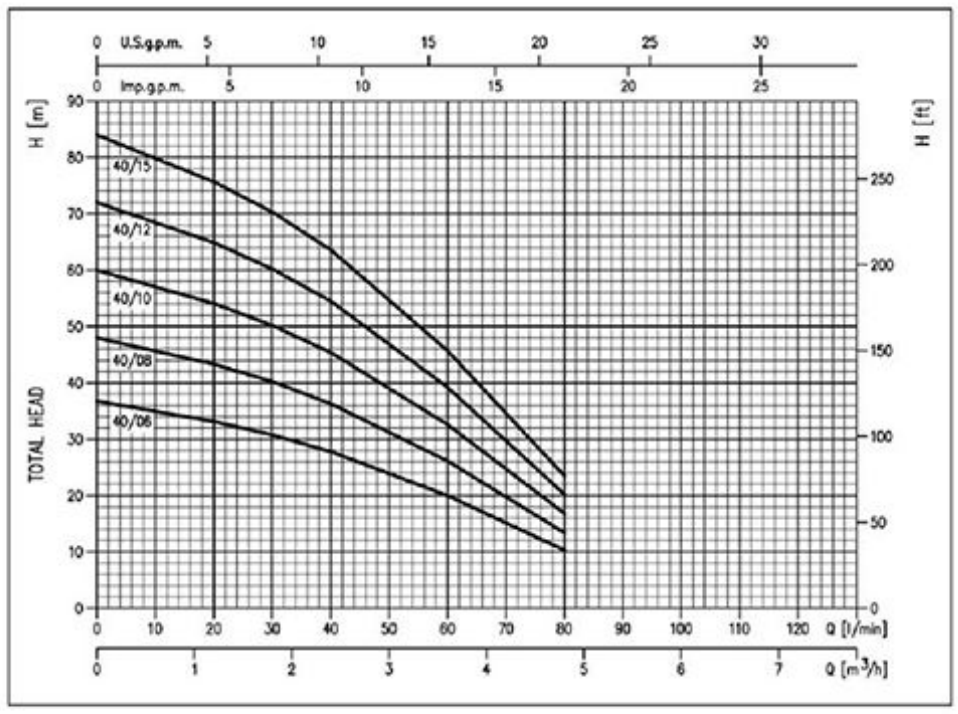

IDROGO 80 series منحنی های راندمان

قطرپروانه: 102mm

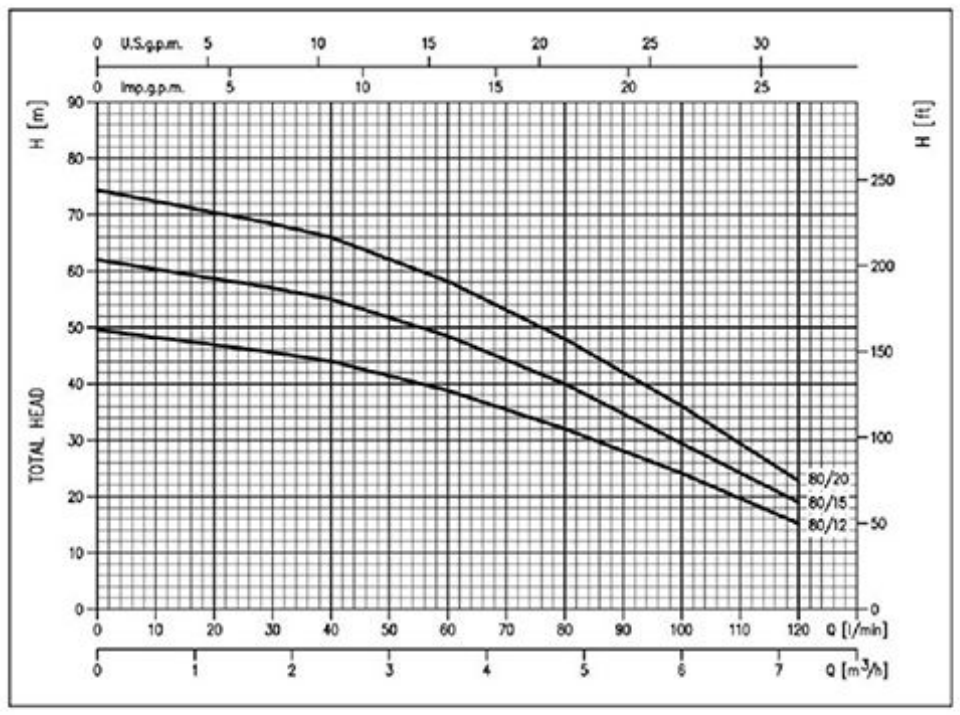

جدول راندمان

Model: Single phase 230V	Model: Three phase 230V - 400V	P_2 [HP]	P_2 [kW]	Q=Flow rate l/min	20	30	40	60	80	100	120
				m³/h	1,2	1,8	2,4	3,6	4,8	6	7,2
					H=Head [m]						
IDROGO M 40/06	-	0,6	0,44		33,1	30,8	27,8	20,0	10,3	-	-
IDROGO M 40/08	IDROGO 40/08	0,8	0,6		43,3	40,2	36,3	26,1	13,4	-	-
IDROGO M 40/10	IDROGO 40/10	1	0,75		54,1	50,2	45,4	32,6	16,8	-	-
IDROGO M 40/12	IDROGO 40/12	1,2	0,9		64,9	60,2	54,5	39,2	20,2	-	-
IDROGO M 40/15	IDROGO 40/15	1,5	1,1		75,7	70,3	63,6	45,7	23,5	-	-
IDROGO M 80/12	IDROGO 80/12	1,2	0,9		-	45,6	44,0	38,8	32,0	23,2	15,2
IDROGO M 80/15	IDROGO 80/15	1,5	1,1		-	57,0	55,0	48,5	40,0	28,0	19,0
-	IDROGO 80/20	2	1,5		-	68,4	66,0	58,2	48,0	34,8	22,8

ابعاد

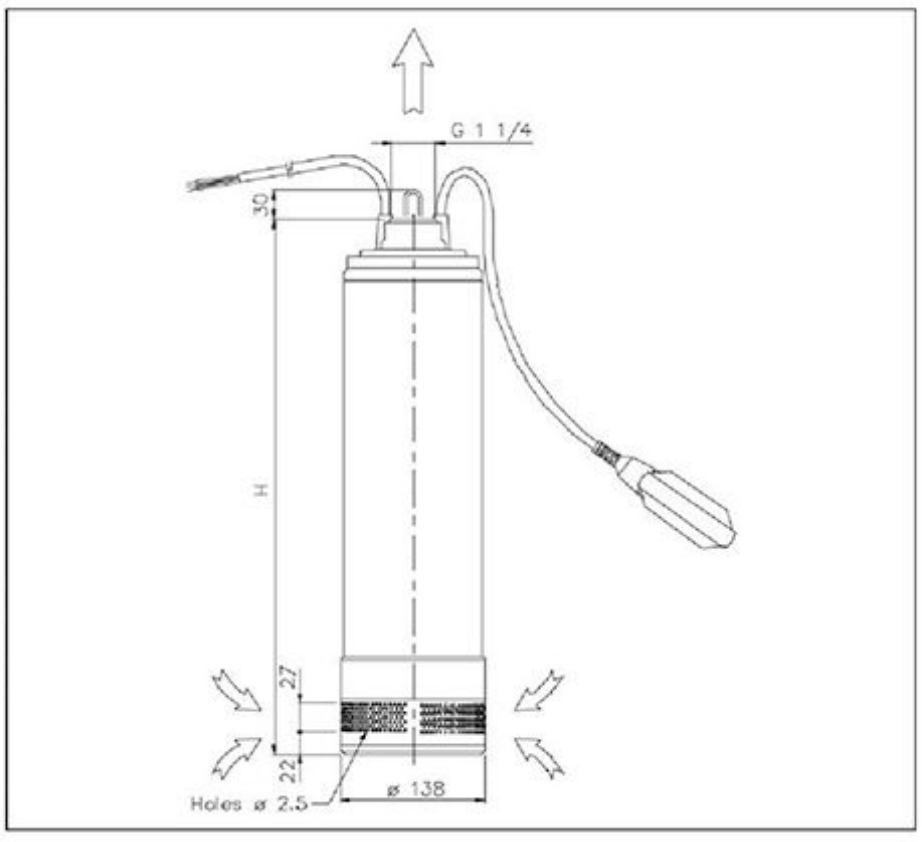

جدول ابعاد

Model	H [mm]	Weight [kg] Single phase	Weight [kg] Three phase
IDROGO 40/06	513	13,0	-
IDROGO 40/08	513	14,6	14,8
IDROGO 40/10	539	16,0	16,1
IDROGO 40/12	590	17,2	17,4
IDROGO 40/15	616	18,3	18,3
IDROGO 80/12	540	16,5	16,4
IDROGO 80/15	564	17,7	17,4
IDROGO 80/20	590	-	18,0

نمای برشی

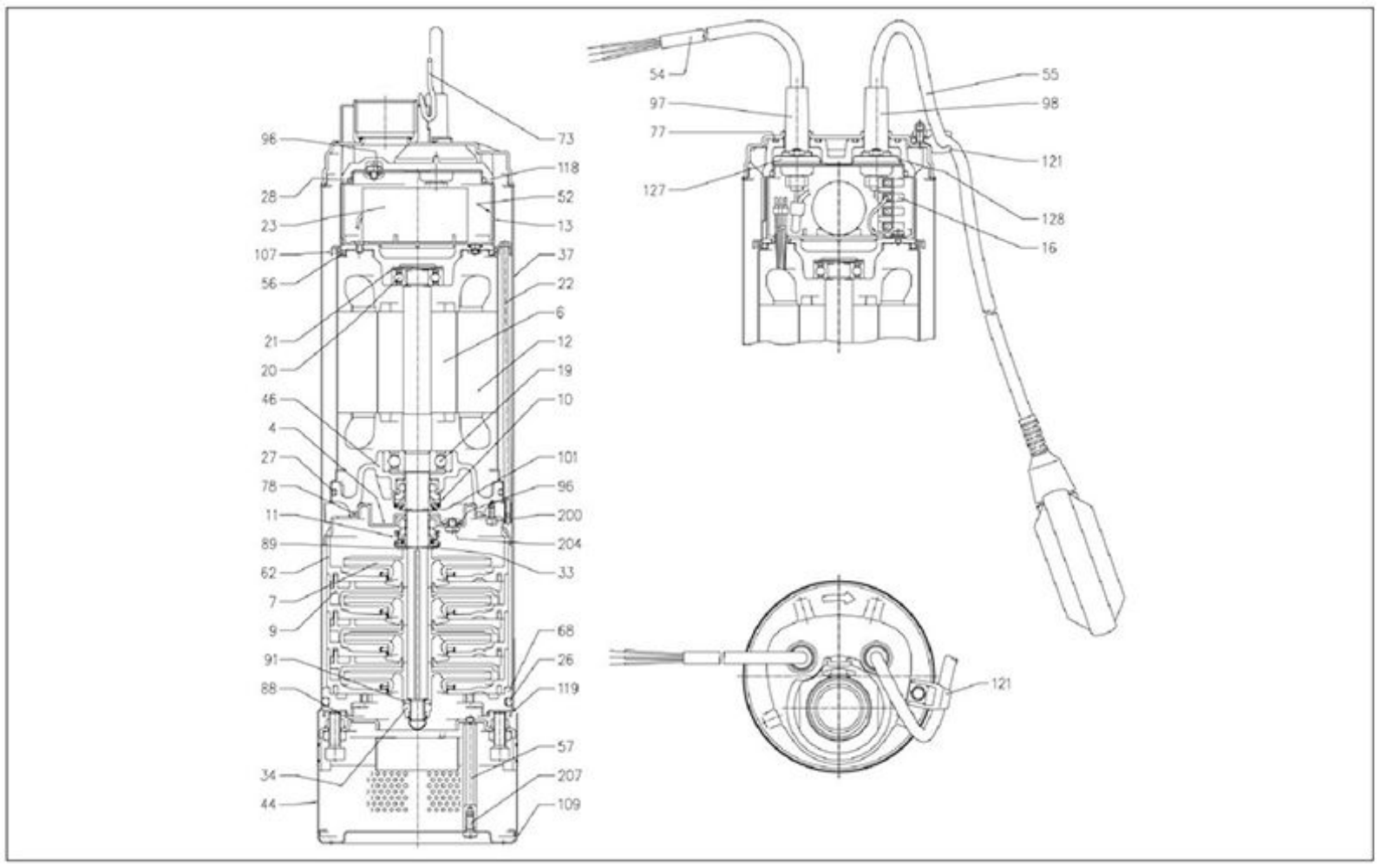

جدول مواد

Ref.	Name	Material	Ref.	Name	Material
4	Casing cover	EN 1.4301 (AISI 304)	55	Float switch [2]	-
6	Shaft	EN 1.4057 (AISI 431)	56	O-Ring	NBR
7	Impeller	PPE+PS reinforced with fibreglass	57	Filter spacer	EN 1.4305 (AISI 303)
9	Diffusor	PPE+PS reinforced with fibreglass	62	Stage box	PPE+PS reinforced with fibreglass
10	Motor side mechanical seal	Carbon/Ceramic/NBR	68	Lower spacer	PPE+PS reinforced with fibreglass
11	Pump side mechanical seal	SiC/Carbon/NBR	73	Borehole hook	EN 1.4301 (AISI 304)
12	Motor case	-	77	O-Ring	NBR
13	Motor cover	EN 1.4301 (AISI 304)	78	O-Ring	NBR
16	Terminal box	-	88	Fixing flange	EN 1.4301 (AISI 304)
19	Bearing (pump side)	-	89	Washer	EN 1.4301 (AISI 304)
20	Bearing (motor side)	-	91	Washer	EN 1.4301 (AISI 304)
21	Adjusting ring	Steel C70	96	O-Ring	NBR
22	Tie-rod	EN 1.4305 (AISI 303)	97	Cable gland (power supply)	NBR
23	Capacitor [1]	-	98	Cable gland (float switch) [2]	NBR
26	O-Ring	NBR	101	Seeger ring	EN 1.4021 (AISI 420)
27	O-Ring	NBR	107	Lock ring	EN 1.4301 (AISI 304)
28	O-Ring	NBR	109	Filter base	EN 1.4301 (AISI 304)
33	Seeger ring	EN 1.4301 (AISI 304)	118	Upper spacer	PPE+PS reinforced with fibreglass
34	Impeller nut	EN 1.4301 (AISI 304)	119	Flange for lower spacer	EN 1.4301 (AISI 304)
37	Casing	EN 1.4301 (AISI 304)	121	Support for float switch [2]	PPE+PS reinforced with fibreglass
44	Filter	EN 1.4301 (AISI 304)	127	Cable gland connector (power supply)	EN 1.4301 (AISI 304)
46	Bearing holder support	Brass	128	Cable gland connector (float)	EN 1.4301 (AISI 304)
52	Capacitor-holder box	PA66 reinforced with fibreglass	200	Screw	Stainless steel A2 UNI 7323
54	Power supply cable	-	204-207	Screw	Stainless steel A2 UNI 7323

[1]= Single phase only
[2]= Single phase with float switch only

مکانیکال سیل

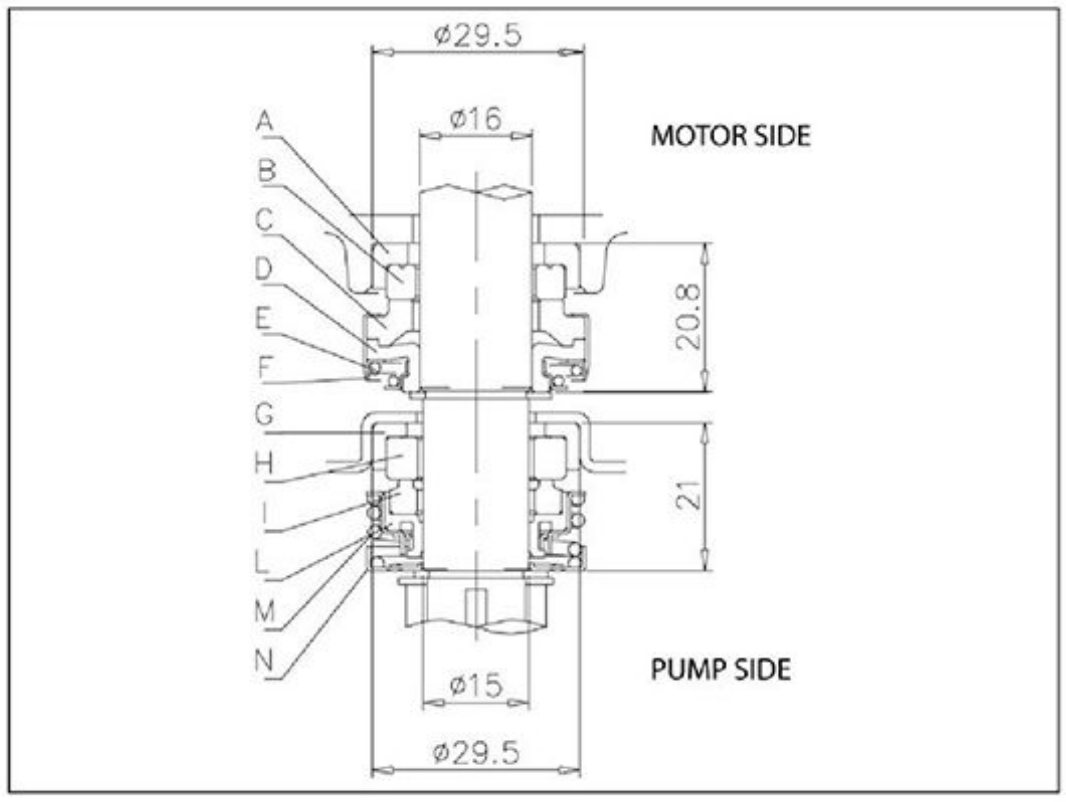

جدول مواد

Ref.	Name	Material
A	Fixed gasket	NBR
B	Fixed sealing ring	Ceramic
C	Rotating sealing ring	Carbon
D	Rotating gasket	NBR
E	Spring	AISI 304
F	Structure/frame	AISI 304
G	Fixed gasket	NBR
H	Fixed sealing ring	SiC
I	Rotating sealing ring	Carbon
L	Rotating gasket	NBR
M	Spring	AISI 304
N	Structure/frame	AISI 304

نصب

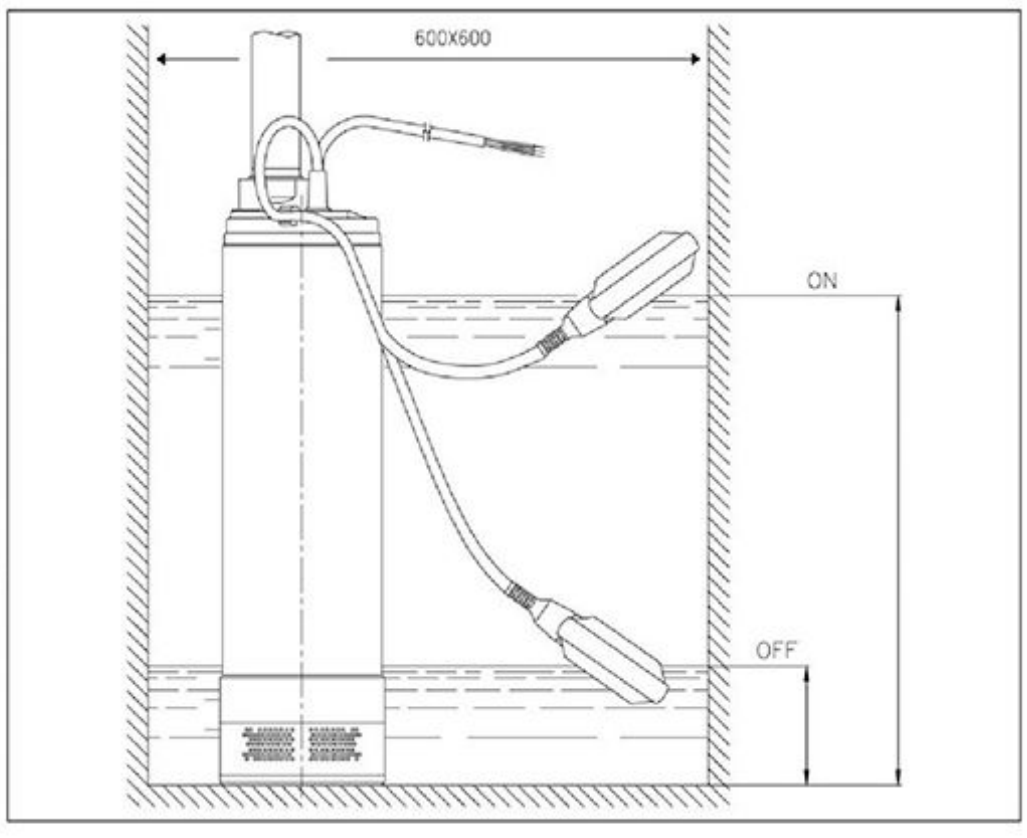

جدول نصب

Model	Dimensions [mm]	
	ON	OFF
IDROGO 40/06	560	180
IDROGO 40/08	560	180
IDROGO 40/10	590	190
IDROGO 40/12	660	220
IDROGO 40/15	730	240
IDROGO 80/12	590	190
IDROGO 80/15	640	210

جدول اطلاعات فنی

Model		P_2		Capacitor Single phase		P_1		Absorbed Current [A]		
Single phase 230V	Three phase 230V - 400V	[HP]	[kW]	µF	V_c	Single phase [kW]	Three phase [kW]	Single phase 230V	Three phase 230V	Three phase 400V
IDROGO M 40/06	-	0,6	0,44	16	450	0,82	-	3,8	-	-
IDROGO M 40/08	IDROGO 40/08	0,8	0,6	16	450	1	0,95	4,3	3,3	1,9
IDROGO M 40/10	IDROGO 40/10	1	0,75	20	450	1,25	1,18	5,7	3,8	2,2
IDROGO M 40/12	IDROGO 40/12	1,2	0,9	20	450	1,42	1,33	6,8	4,2	2,4
IDROGO M 40/15	IDROGO 40/15	1,5	1,1	31,5	450	1,6	1,55	7,3	5,2	3,0
IDROGO M 80/12	IDROGO 80/12	1,2	0,9	20	450	1,33	1,22	6,4	4,0	2,3
IDROGO M 80/15	IDROGO 80/15	1,5	1,1	31,5	450	1,62	1,52	7,5	5,4	3,1
-	IDROGO 80/20	2	1,5	-	-	-	1,9	-	6,1	3,5