الکتروپمپ های سانترفیوژ تک پروانه

الکتروپمپ های سانترفیوژ تک پروانه تمام استیل AISI 304

کاربردها :

- تقویت فشار خانگی
- آبیاری
- شست و شو
- برج های خنک کننده
- انتقال آب تمیز
- سیستم های تهویه

ویژگی های فنی :

- ساختار هیدرولیکی مقاوم
- ابعاد کوچک
- کم صدا
- فشار متوسط

اطلاعات فنی پمپ :

- حداکثر فشار کار : 8bar
- حداکثر دمای مایع :
- -5°c تا +60°c برای CD و CDE 70/05 – 70/07 – 90/10
- -5°c تا +90°c برای ادامه رنج CD
- -5°c تا +110°c برای مدل H-HS-HW-HSW
- -5°c تا +120°c برای ادامه رنج CDE
- لوله مکش G1½ برای CD 200 ، G1¼ برای ادامه رنج
- لوله خروجی G1
- MEI > 0,4

رنج راندمان

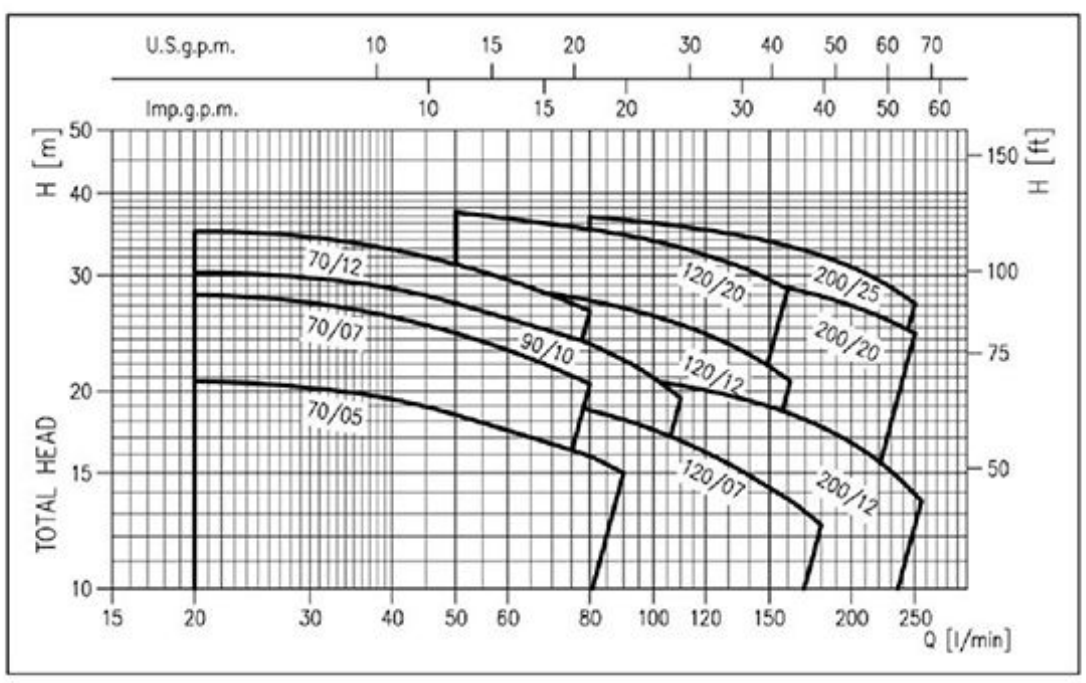

برای اطلاعات بیشتر ، به کتاب راهنما در وب سایت www.ebaraeurope.com مراجعه کنید.

اطلاعات فنی موتور :

- موتور های استاندارد IE2 از رنج 0.75Kw به بالا با راندمان بیشتر در راه اندازی
- موتور ۲ پل (۲۸۰۰دور) پروانه بسته خود مکش
- کلاس عایق بندی F
- کلاس محافظتی IP55
- 230V ±10% ، ولتاژ تک فاز 50Hz
- 230/400V ±10% ، ولتاژ سه فاز 50Hz
- خازن رله ای توکار و محافظ حرارتی اتوماتیک اضافه بار برای موتور تک فاز
- **مسئولیت محافظت از مدل سه فاز بر عهده مصرف کننده است .**

جنس :

- بدنه پمپ ، پروانه ، سیل مکانیکی، پایه، بدنه موتور و روکش فن EN 1.4301 (AISI 304)
- سیل مکانیکی :
- سرامیک / کربن / NBR (استاندارد)
- سرامیک / کربن / FPM (مدل H) - Sic/ Sic / FPM (مدل HS)
- کاربید تنگستن / کاربید تنگستن / FPM (مدل HWS)
- سرامیک / کربن / EPDM (مدل E)
- کاربید تنگستن / کربن / EPDM (مدل U3CEGG)
- شفت AISI 303 (بخشی در تماس با سیال)

کد شناسایی

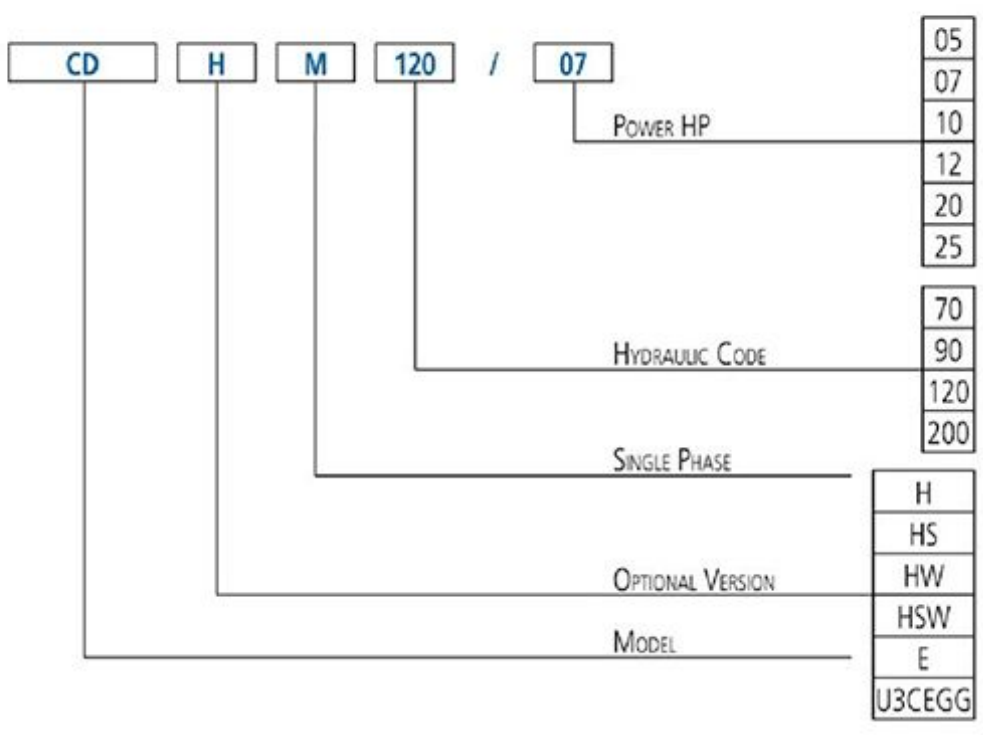

کنترل پنل :

- 1EPBH

لوازم یدکی (در صورت درخواست):

- مخزن EPDM ¾ ۵لیتری با فشار 10bar
- مخزن EPDM 1″ ۲۴لیتری با فشار8bar
- مخزن EPDM 1″ ۲۴لیتری با فشار 10bar

منحنی راندمان CD سری ۹۰

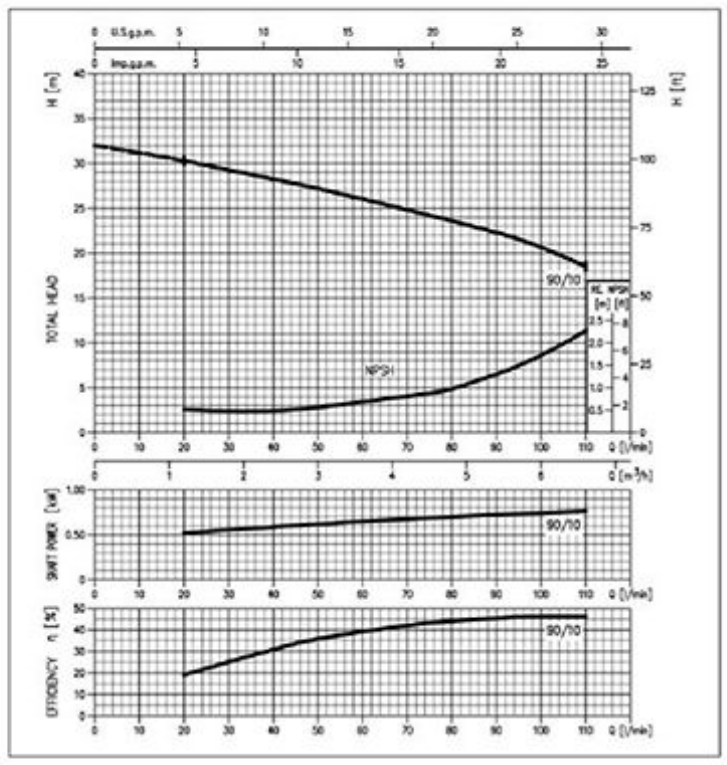

منحنی راندمان CD سری ۷۰

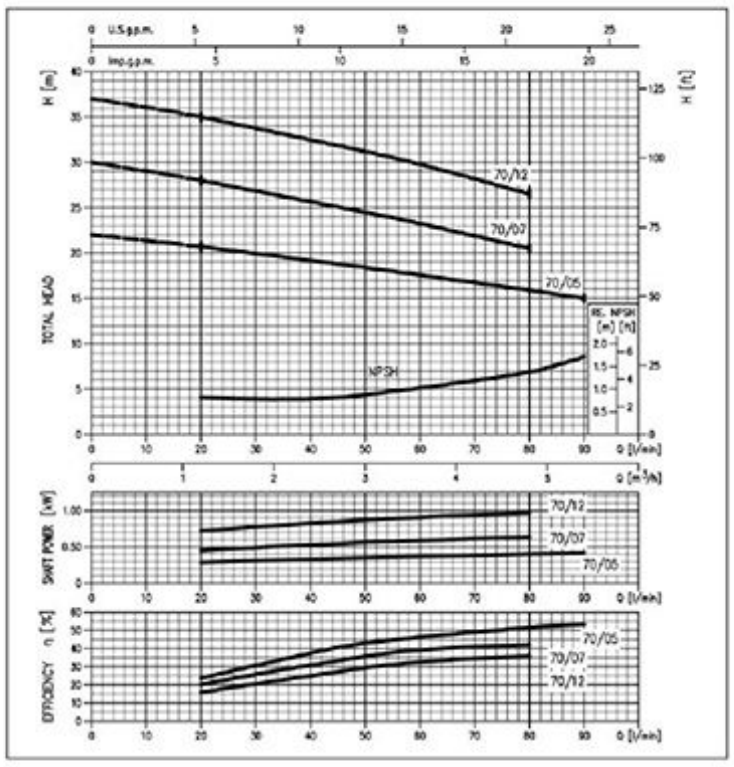

منحنی راندمان CD سری ۲۰۰

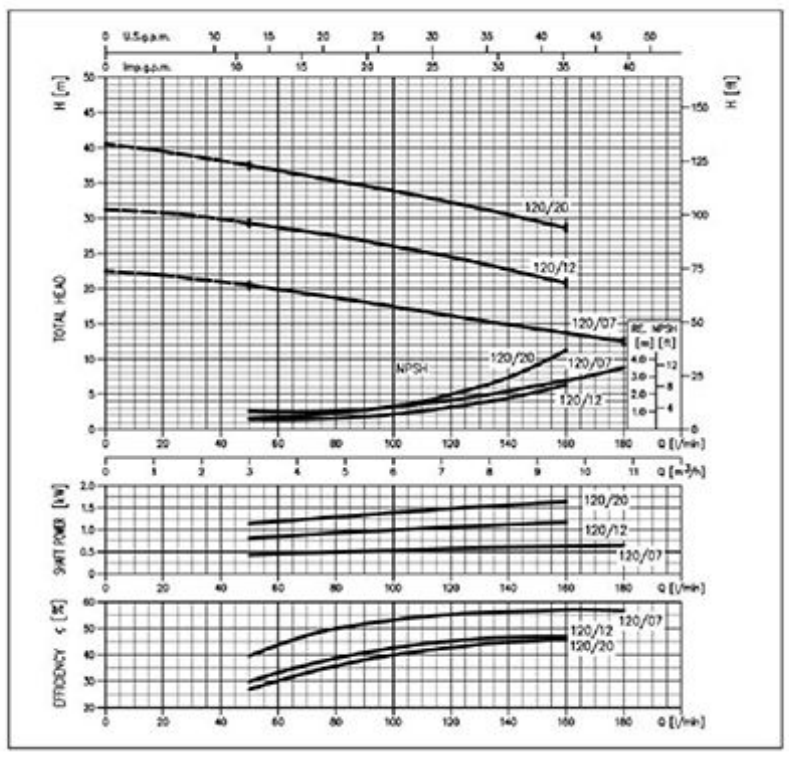

منحنی راندمان CD سری 120

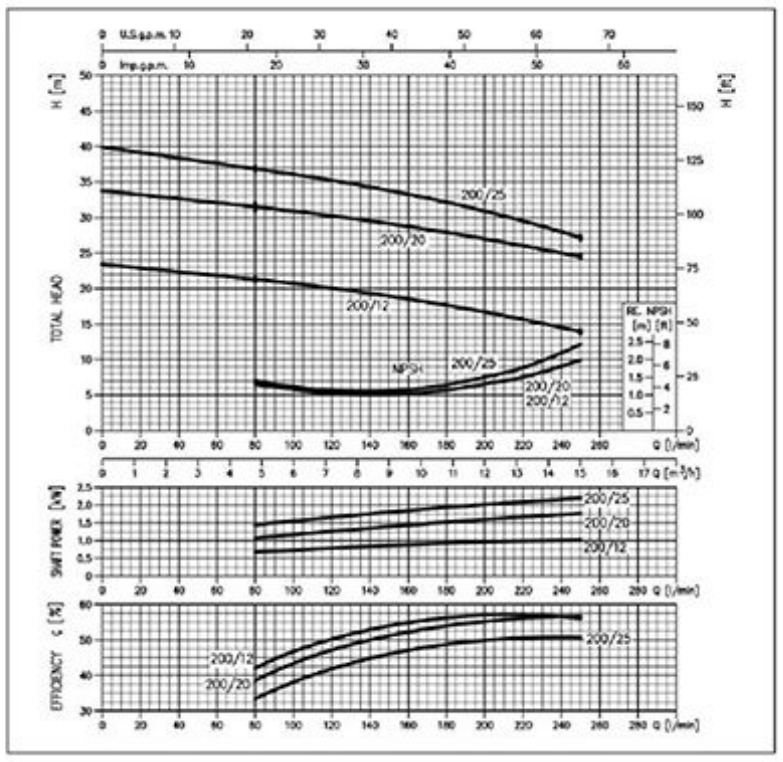

جدول راندمان

Model Single phase 230V	Model Three phase 230/400V	P1 [HP]	P1 [kW]	Q=Flow rate l/min	20	50	80	90	110	130	160	180	210	250
				m³/h	1,2	3	4,8	5,4	6,6	7,8	9,6	10,8	12,6	15
				H=Head [m]										
CDM 70/05	CD 70/05	0,5	0,37		20,7	18,4	15,9	15	-	-	-	-	-	-
CDM 70/07	CD 70/07	0,8	0,55		28	24,5	20,5	-	-	-	-	-	-	-
CDM 70/12	CD 70/12	1,2	0,9		35	31,2	26,5	-	-	-	-	-	-	-
CDM 90/10	CD 90/10	1	0,75		30,3	27,2	23,6	22,3	19,5	-	-	-	-	-
CDM 120/07	CD 120/07	0,8	0,55		-	20,5	18,7	18,1	16,8	15,5	13,7	12,5	-	-
CDM 120/12	CD 120/12	1,2	0,9		-	29,3	27,5	26,8	25,2	23,6	21	-	-	-
CDM 120/20	CD 120/20	2	1,5		-	37,5	35,3	34,6	33,1	31,4	28,6	-	-	-
CDM 200/12	CD 200/12	1,2	0,9		-	-	21,3	21	20,4	19,7	18,5	17,6	16	14
CDM 200/20	CD 200/20	2	1,5		-	-	31,5	31,2	30,6	30	28,7	27,9	26,5	24,5
-	CD 200/25	2,5	1,8		-	-	36,8	36,5	35,6	34,7	33,3	32	30	27,2

ابعاد

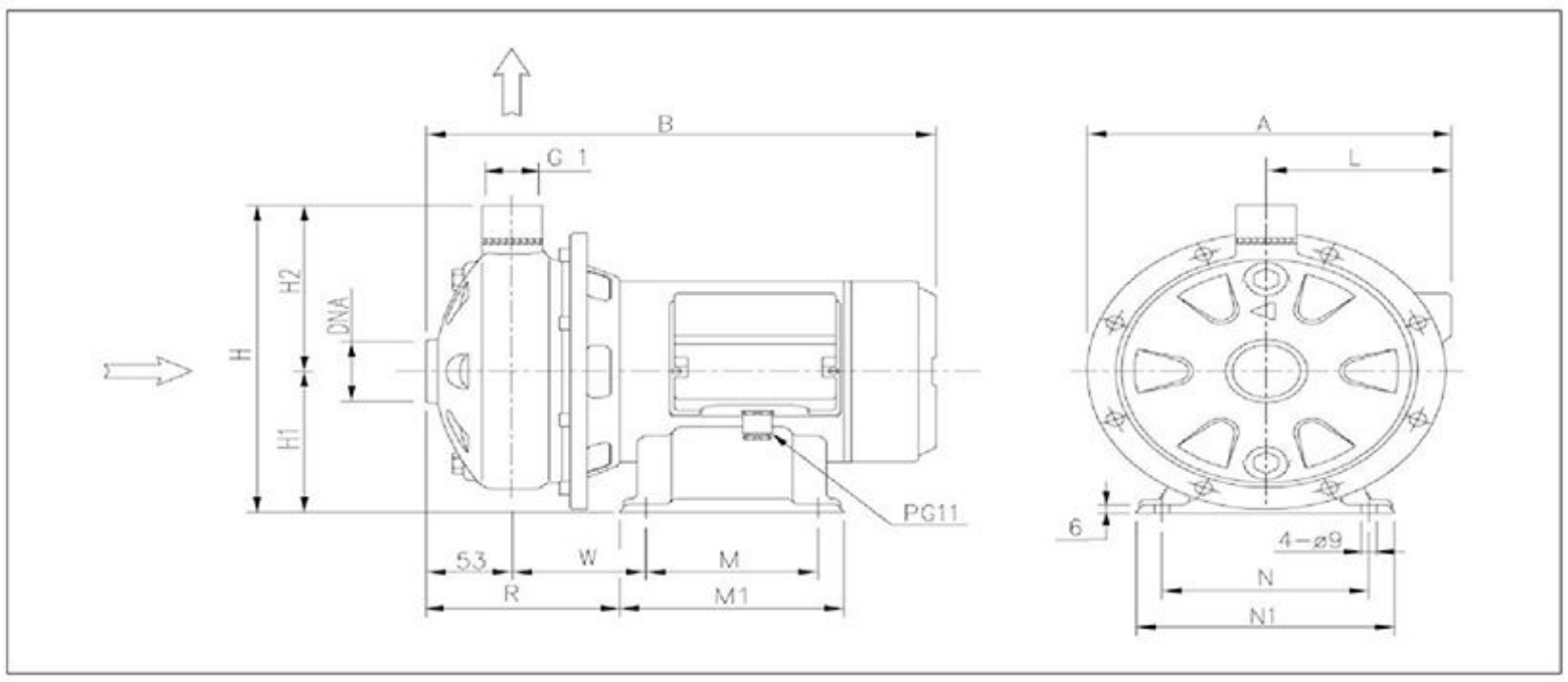

جدول ابعاد

Model	Dimensions [mm] A [2]	A [1]	B [2]	B [1]	H	H1	H2	L [2]	L [1]	M [2]	M [1]	M1 [2]	M1 [1]	N	N1	R	W	DNA	Weight [kg] [2]	Weight [kg] [1]
CD(M) 70/05	209	208	298	298	229,5	106	123,5	105	104	100	100	130	130	120	150	115,5	77,5	G1¼	8,7	8,7
CD(M) 70/07	209	208	298	298	229,5	106	123,5	105	104	100	100	130	130	120	150	115,5	77,5	G1¼	10,0	10,0
CD(M) 70/12	208	208	328	338	229,5	106	123,5	104	104	100	100	130	130	120	150	130,5	92,5	G1¼	13,2	13,7
CD(M) 90/10	209	208	328	328	229,5	106	123,5	105	104	100	100	130	130	120	150	130,5	92,5	G1¼	11,5	11,6
CD(M) 120/07	209	208	298	298	229,5	106	123,5	105	104	100	100	130	130	120	150	115,5	77,5	G1¼	10,0	10,5
CD(M) 120/12	208	208	328	338	229,5	106	123,5	104	104	100	100	130	130	120	150	130,5	92,5	G1¼	12,3	12,9
CD(M) 120/20	232	232	356	366	250	118	132	116	116	120	120	150	150	140	170	133	95	G1¼	15,3	17,4
CD(M) 200/12	208	208	328	338	229,5	106	123,5	104	104	100	100	130	130	120	150	130,5	92,5	G1½	12,0	12,6
CD(M) 200/20	213	213	356	366	229,5	106	123,5	109	109	120	120	150	150	140	170	133	95	G1½	15,8	16,6
CD 200/25	-	232	-	366	250	118	132	-	116	-	120	-	150	140	170	138	100	G1½	-	17,4

[1]= Three-phase only
[2]= Single-phase only

نمای برشی CD 70/05-70/07-90/10

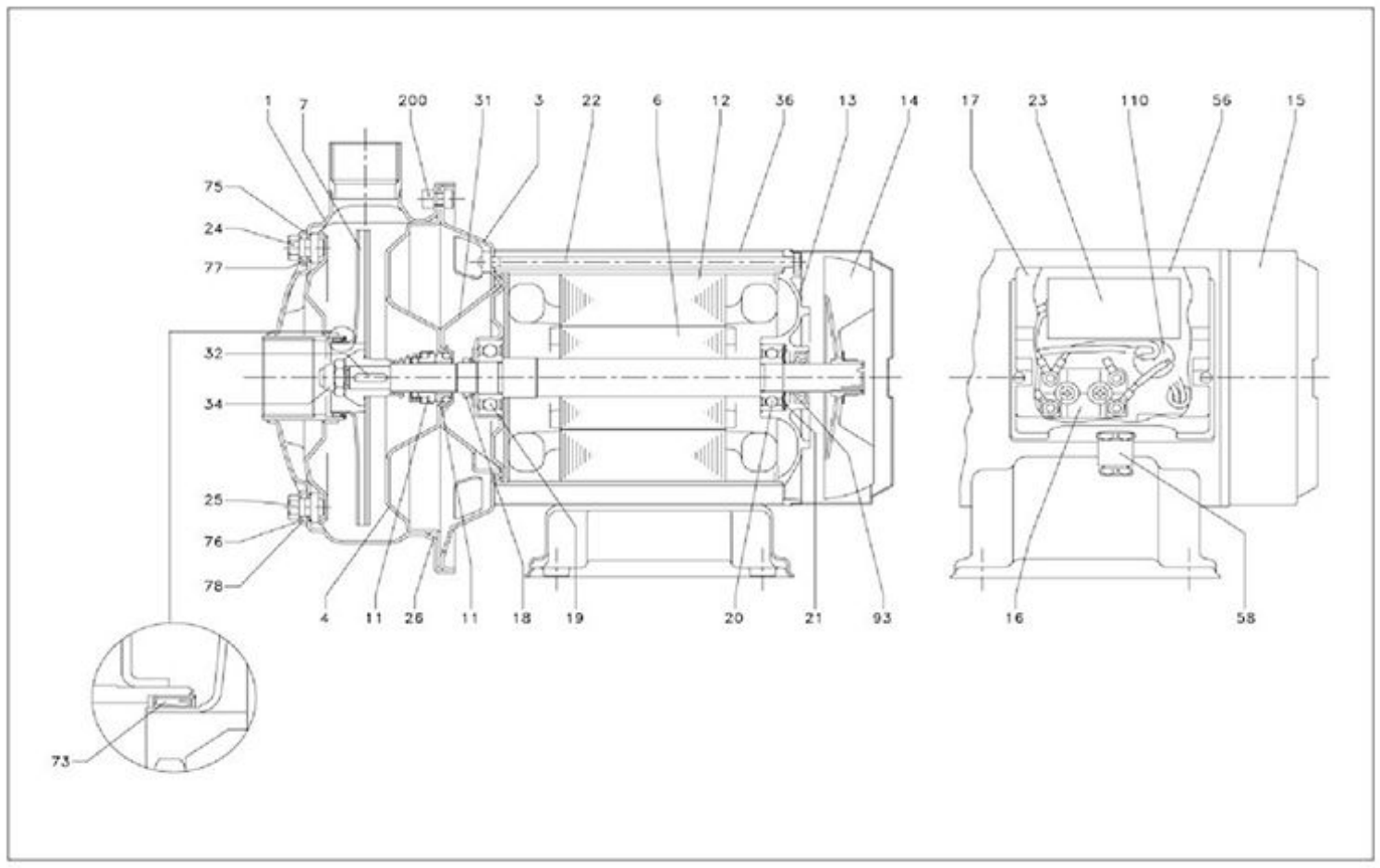

جدول مواد

Ref.	Name	Material	Ref.	Name	Material
1	Casing	AISI 304	24	Priming plug	AISI 304
3	Motor bracket	AISI 304	25	Drain plug	AISI 304
4	Casing cover	AISI 304	26	O-ring [2]	NBR
6	Shaft with rotor	AISI 303 (Wet extension)	31	Thrust flange	AISI 304
7	Impeller	AISI 304	32	Key	AISI 316
11	Mechanical seal	Ceramic/Carbon/NBR	34	Impeller nut	Stainless steel A2-70
12	Motor frame with stator	-	36	Motor casing	AISI 304
13	Motor cover	Aluminium	56	Box gasket	NBR
14	Fan	PA	58	Cable entry	-
15	Fan cover	AISI 304	73	Casing ring [3]	NBR
16	Terminal board	-	75	Washer	AISI 304
17	Terminal box cover	PA66 glass fibre reinforced	76	Washer	AISI 304
18	Splash ring	NBR	77	O-ring [2]	NBR
19	Pump side ball bearing	-	78	O-ring [2]	NBR
20	Fan side ball bearing	-	93	Lip seal	NBR
21	Adjusting ring	Steel C70	110	Protector [1]	-
22	Tie rod	Fe 420 Galvanized	200	Screw	Stainless steel A2-70
23	Capacitor [1]	-			

[1] Only for single phase
[2] FPM for H-HS-HW-HSW
EPDM for E
[3] FPM for CDH 70/05, CDHS 70/05, CDHW 70/05, CDHSW 70/05, CDH 70/07, CDHS 70/07, CDHW 70/07, CDHSW 70/07, CDH 90/10, CDHS 90/10, CDHW 90/10, CDHSW 90/10
NBR for CDE 70/05, 70/07, 90/10

نمای برشی CD 70/12-120/07-120/20

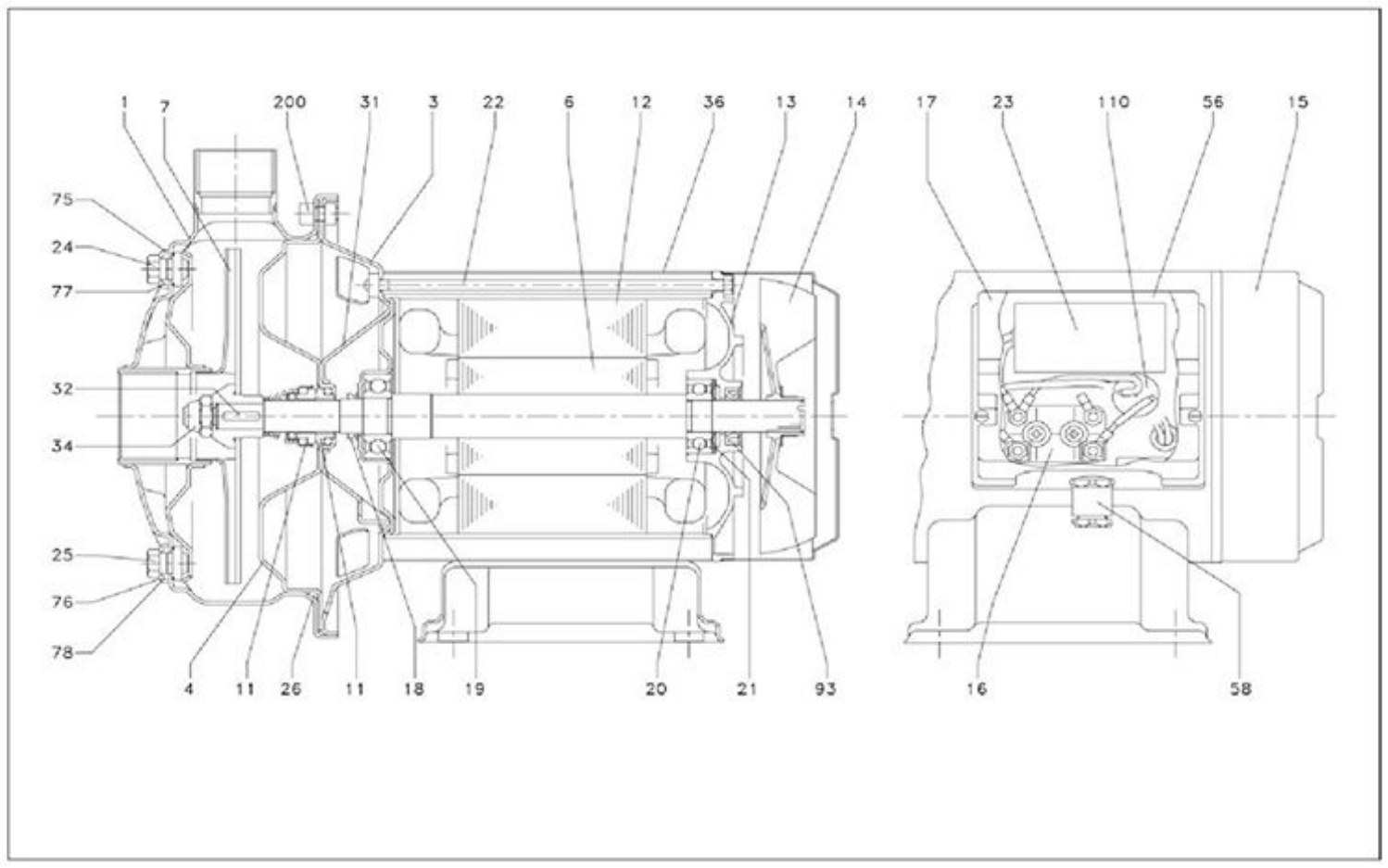

جدول مواد

Ref.	Name	Material	Ref.	Name	Material
1	Casing	AISI 304 / AISI 316 [5]	24	Priming plug	AISI 303 / AISI 316 [5]
3	Motor bracket	Aluminium	25	Drain plug	AISI 304
4	Casing cover	AISI 304 / AISI 316 [5]	26	O-ring [3]	NBR
6	Shaft with rotor	AISI 303 / AISI 316(Wet extension)	31	Thrust flange	AISI 304
7	Impeller	AISI 304 / AISI 316 [5]	32	Key	AISI 316
11	Mechanical seal	Carbon/Ceramic/NBR	34	Impeller nut	Stainless steel A2-70
12	Motor frame with stator	-	36	Motor casing	AISI 304
13	Motor cover	Aluminium	56	Box gasket	NBR
14	Fan	PA	58	Cable entry	-
15	Fan cover	Fe P04 Galvanized	73	Casing ring	-
16	Terminal board	-	75	Washer	AISI 304
17	Terminal box cover	Aluminium	76	Washer	AISI 304
18	Splash ring	NBR	77	O-ring [3]	NBR
19	Pump side ball bearing	-	78	O-ring [3]	NBR
20	Fan side ball bearing	-	93	Lip seal	NBR
21	Adjusting ring	Steel C70	110	Protector [1]	-
22	Tie rod	Fe 420 Galvanized	200	Screw	Stainless steel A2-70
23	Capacitor [1]	-			

[1] Only for single phase
[2] FPM for H-HS-HW-HSW
EPDM for E

نمای برشی CD 120/12-200/12-200/20-200/25

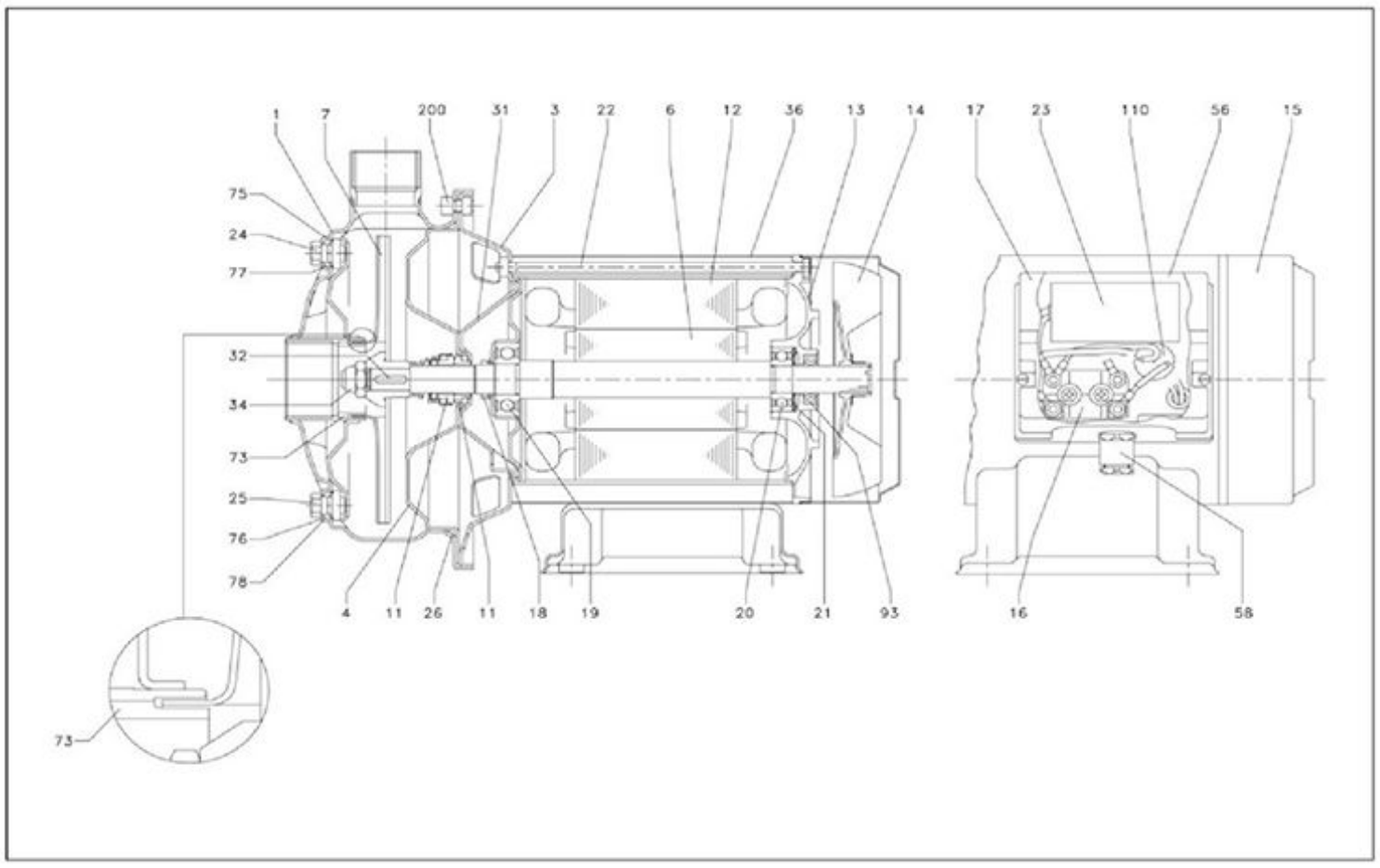

جدول مواد

Ref.	Name	Material	Ref.	Name	Material
1	Casing	AISI 304	24	Priming plug	AISI 304
3	Motor bracket	AISI 304	25	Drain plug	AISI 304
4	Casing cover	AISI 304	26	O-ring [2]	NBR
6	Shaft with rotor	AISI 303 (Wet extension)	31	Thrust flange	AISI 304
7	Impeller	AISI 304	32	Key	AISI 316
11	Mechanical seal	Ceramic/Carbon/NBR	34	Impeller nut	Stainless steel A2-70
12	Motor frame with stator	-	36	Motor casing	AISI 304
13	Motor cover	Aluminium	56	Box gasket	NBR
14	Fan	PA	58	Cable entry	-
15	Fan cover	AISI 304	73	Double ring	AISI 304
16	Terminal board	-	75	Washer	AISI 304
17	Terminal box cover	PA66 glass fibre reinforced	76	Washer	AISI 304
18	Splash ring	NBR	77	O-ring [2]	NBR
19	Pump side ball bearing	-	78	O-ring [2]	NBR
20	Fan side ball bearing	-	93	Lip seal	NBR
21	Adjusting ring	Steel C70	110	Protector [1]	-
22	Tie rod	Fe 420 Galvanized	200	Screw	Stainless steel A2-70
23	Capacitor [1]	-			

[1] Only for single phase
[2] FPM for H-HS-HW-HSW
EPDM for E

مکانیکال سیل استاندارد

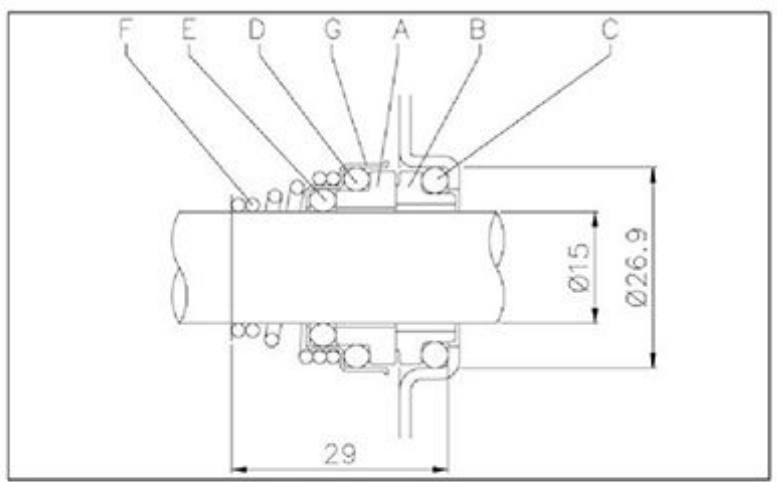

جدول مواد

Ref.	Name	Material
A	Rotary seal ring	Ceramic
B	Stationary seal ring	Carbon graphite
C	O Ring	NBR
D	O Ring	NBR
E	O Ring	NBR
F	Self driving spring	AISI 316
G	Frame	AISI 304

مکانیکال سیل های ویژه (در صورت درخواست)

Ref.	Name	Material					
		Version H	Version HS	Version HW	Version HSW	Version E	Version U3CEGG
A	Rotary seal ring	Ceramic	SiC	Tungsten carbide	SiC	Ceramic	Tungsten carbide
B	Stationary seal ring	Carbon graphite	SiC	Tungsten carbide	Tungsten carbide	Carbon graphite	Carbon graphite
C	O Ring	FPM	FPM	FPM	FPM	EPDM	EPDM
D	O Ring	FPM	FPM	FPM	FPM	EPDM	EPDM
E	O Ring	FPM	FPM	FPM	FPM	EPDM	EPDM
F	Self driving spring	AISI 316	AISI 316	AISI 316	AISI 316	AISI 316	AISI 316
G	Frame	AISI 304	AISI 316	AISI 316	AISI 316	AISI 316	AISI 316

جدول اطلاعات فنی

Model Single phase 230V	Model Three phase 230/400V	P_2 [HP]	P_2 [kW]	Effinciency Single phase	Effinciency Three phase	Capacitor Single phase µF	Capacitor Single phase V	Effinciency (%) Three phase η % 50%	η % 75%	η % 100%	P_1 Single phase [kW]	P_1 Three phase [kW]	Full load current [A] Single phase 230V	Full load current [A] Three phase 230V	Full load current [A] Three phase 400V
CDM 70/05	CD 70/05	0,5	0,37	-	-	12,5	450	-	-	-	0,75	0,68	3,4	2,4	1,4
CDM 70/07	CD 70/07	0,75	0,55	-	-	16	450	-	-	-	1,1	1,0	5,0	3,5	2,0
CDM 70/12	CD 70/12	1,2	0,9	-	IE2	31,5	450	79,0	81,7	81,6	1,5	1,35	6,5	4,3	2,5
CDM 90/10	CD 90/10	1	0,75	-	IE2	20	450	77,2	80,9	81,3	1,2	1,05	5,6	3,3	1,9
CDM 120/07	CD 120/07	0,75	0,55	-	-	16	450	-	-	-	1,0	1,0	4,6	3,2	1,85
CDM 120/12	CD 120/12	1,2	0,9	-	IE2	31,5	450	79,0	81,7	81,6	1,6	1,45	6,9	4,5	2,6
CDM 120/20	CD 120/20	2	1,5	-	IE2	40	450	80,3	83,4	83,8	2,1	2,09	9,3	7,0	4,0
CDM 200/12	CD 200/12	1,2	0,9	-	IE2	31,5	450	79,0	81,7	81,6	1,4	1,35	6,3	4,3	2,5
CDM 200/20	CD 200/20	2	1,5	-	IE2	40	450	80,3	83,4	83,8	2,3	2,22	10,2	7,4	4,3
-	CD 200/25	2,5	1,85	-	IE2	-	-	83,0	84,4	83,8	-	2,87	-	8,7	5,0

مختصات پارازیت

Model Single phase 230V	Model Three phase 230/400V	P_2 [HP]	P_2 [kW]	L_{pA} - dB(A)*
CDM 70/05	CD 70/05	0,5	0,37	<70
CDM 70/07	CD 70/07	0,75	0,55	
CDM 70/12	CD 70/12	1,2	0,9	
CDM 90/10	CD 90/10	1	0,75	
CDM 120/07	CD 120/07	0,75	0,55	
CDM 120/12	CD 120/12	1,2	0,9	
CDM 120/20	CD 120/20	2	1,5	
CDM 200/12	CD 200/12	1,2	0,9	
CDM 200/20	CD 200/20	2	1,5	
-	CD 200/25	2,5	1,85	

* Mean value of several measures at 1m distance around the pump.
Tollerance ± 2.5 dB.

الکتروپمپ های سانترفیوژ تک پروانه با اجزای هیدرولیک استنلس استیل AISI 304 و AISI 316

کاربردها :

- تقویت فشار آب
- آبیاری
- شست و شو
- برج های سرد کننده
- انتقال آب تمیز
- سیستم های تهویه

رنج راندمان(بر اساس ISO 9906)

رنج راندمان

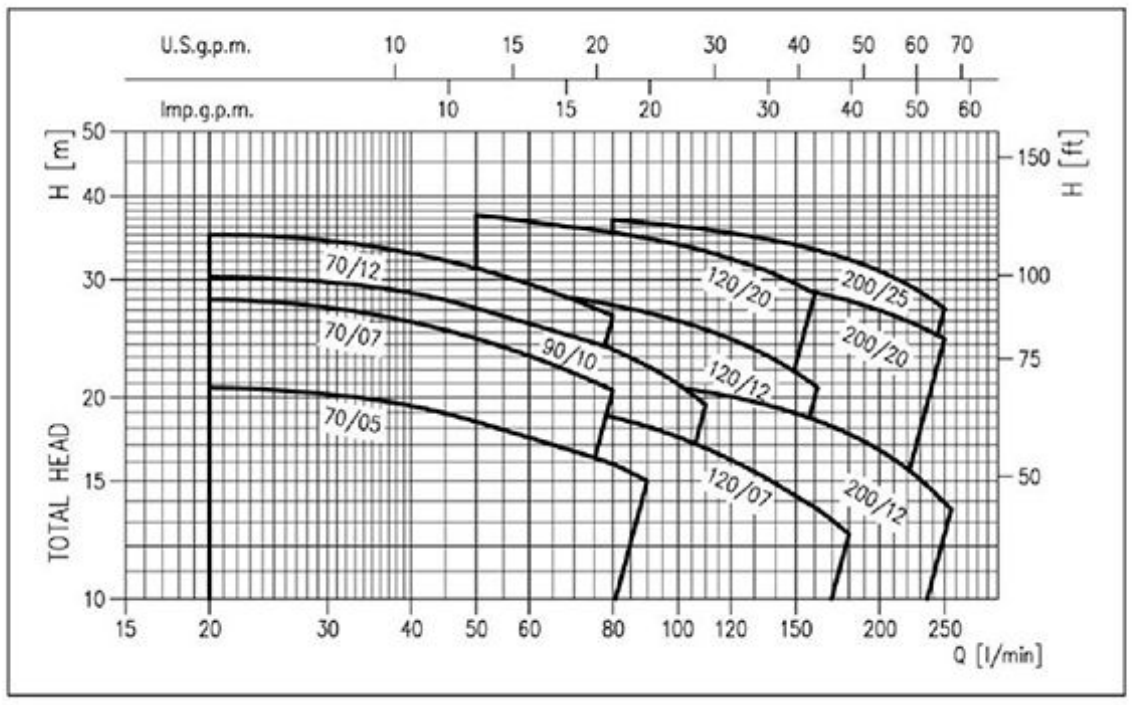

اطلاعات فنی :

- ساختار هیدرولیکی محکم
- ابعاد کوچک

اطلاعات فنی پمپ :

- حداکثر فشار : 8bar
- حداکثر دمای سیال :
  - ✓ -5·c تا +60·c برای CDX(L) 70/05-70/07-90/10
  - ✓ -5·c تا +90·c برای ادامه رنج CDX
  - ✓ -5·c تا +110·c در مدل H-HS-HW-HSW-E
  - ✓ لوله مکش ½ G1 برای CDX(L)200 ، ¼ G1 برای ادامه رنج
  - ✓ لوله تخلیه G1
  - ✓ MEI≥0.4

برای اطلاعات بیشتر ، به کتاب راهنما در وب سایت www.ebaraeurope.com مراجعه کنید.

اطلاعات فنی موتور :

- موتورهای استاندارد IE2 از رنج 0.75kw به بالا با راندمان بیشتر در راه اندازی
- موتور ۲۸۰۰ دور (۲پل) خود مکش
- کلاس عایق بندی F
- کلاس محافظتی IP55
- 230V ±10% ، ولتاژ تک فاز 50Hz
- 230/400V ±10% ، ولتاژ سه فاز 50Hz
- خازن رله ای توکار و محافظ حرارتی اتوماتیک اضافه بار برای موتور تک فاز
- **مسئولیت محافظت از مدل سه فاز بر عهده مصرف کننده است.**

کد شناسایی

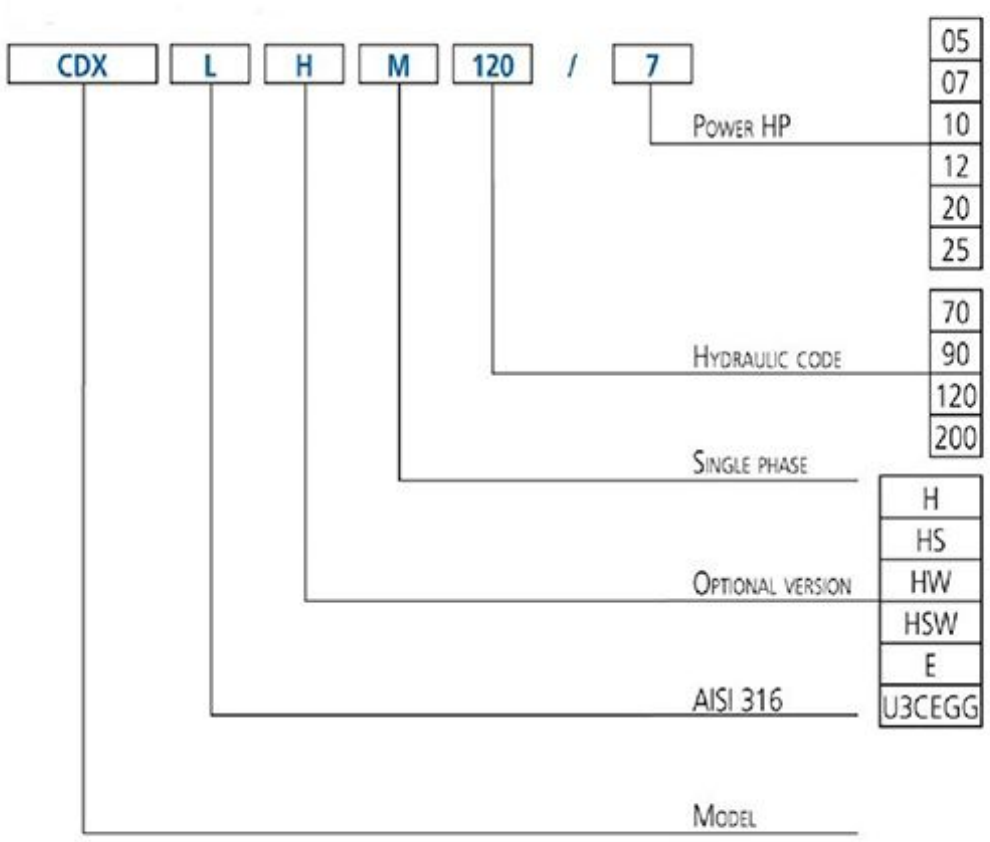

جنس :

مدل AISI 304

- بدنه پمپ ، پروانه ، دی فیوزر و روکش بدنه از جنس AISI 304
- شفت از جنس AISI 303 (بخشی در تماس با مایع)

مدل AISI 316

- بدنه پمپ ، پروانه ، دی فیوزر و روکش بدنه از جنس AISI 316
- شفت از جنس AISI 316 (بخشی در تماس با مایع)
- پایه و چهارچوب موتور از جنس آلومینیم
- مکانیکال سیل از جنس :
  - ✓ سرامیک / کربن / NBR (استاندارد)
  - ✓ سرامیک / کربن / FPM (مدل H)
  - ✓ SIC/SIC/FPM (مدل HS)
  - ✓ کاربید تنگستن / کاربید تنگستن / FPM (مدل HW)
  - ✓ SIC / کاربید تنگستن / EPDM (مدل E)
  - ✓ کاربید تنگستن / کربن خالص / EPDM (مدل U3CEGG)

کنترل پنل :

- 1EPBH

لوازم یدکی (در صورت درخواست) :

- مخزن EPDM ¾ ۵لیتری با فشار 10bar
- مخزن EPDM ″1 24 لیتری با فشار 8bar
- مخزن EPDM ″1 ۲۴ لیتری با فشار 10bar
- شناور اصلی PVC 5m با وزنه متعادل
- شناور اصلی PVC 10m با وزنه متعادل
- سوئیچ فشار G1/4 F ، SQUARE-D FSG-2 1.4÷4.6 bar
- سوئیچ فشار G¼ F FYG-22 2.8÷7 bar
- رگولاتور فشار

منحنی راندمان CDX سری ۹۰

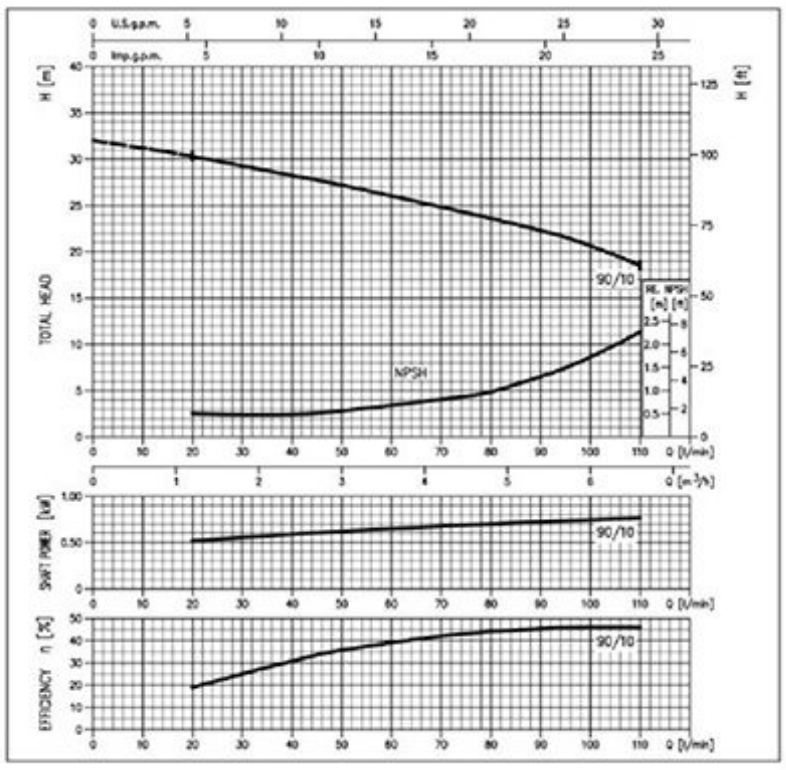

منحنی راندمان CDX سری ۷۰

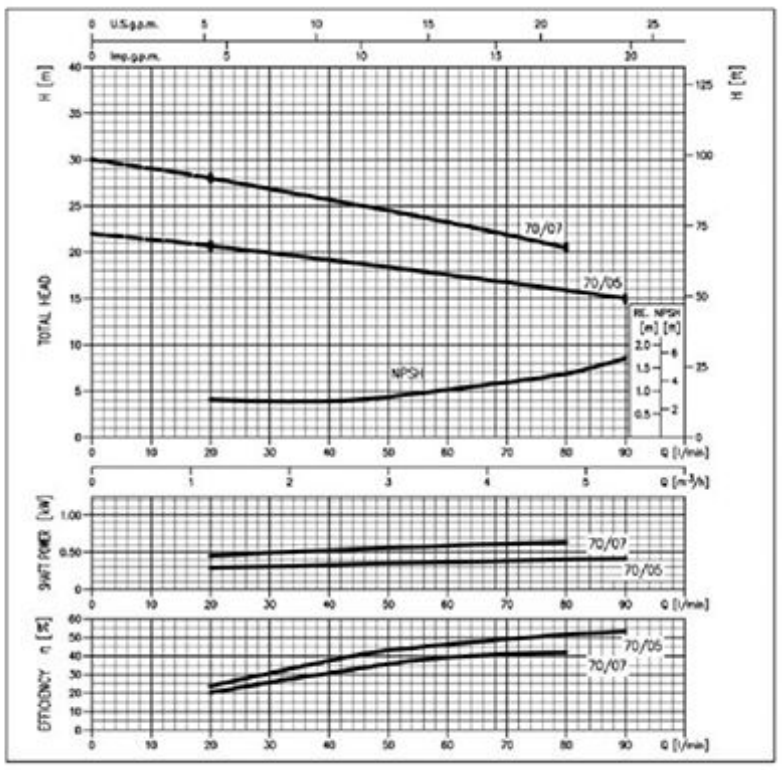

منحنی راندمان CDX سری ۲۰۰

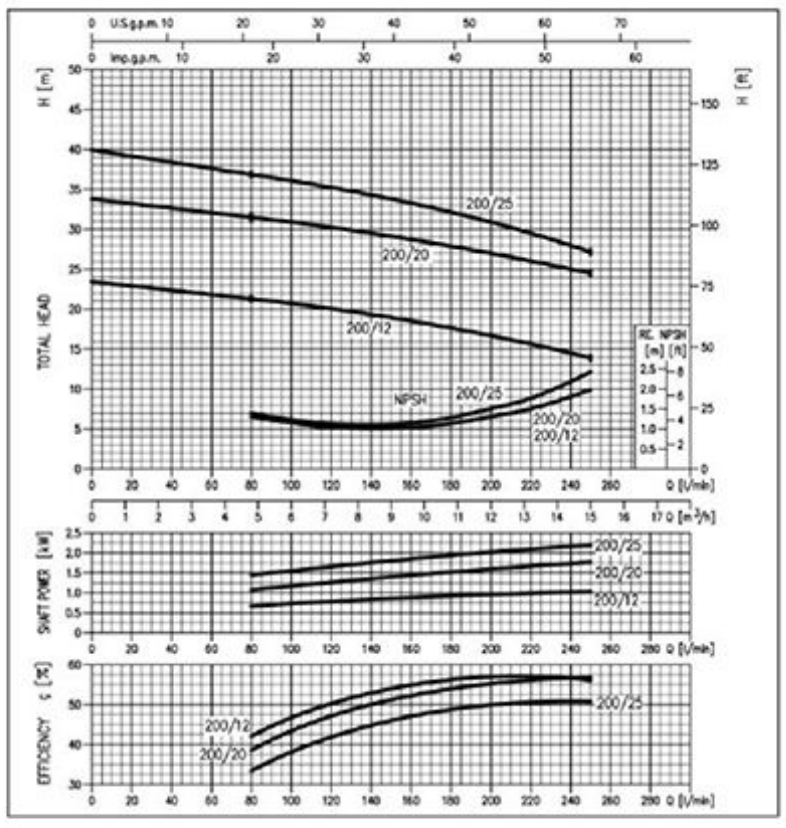

منحنی راندمان CDX سری ۱۲۰

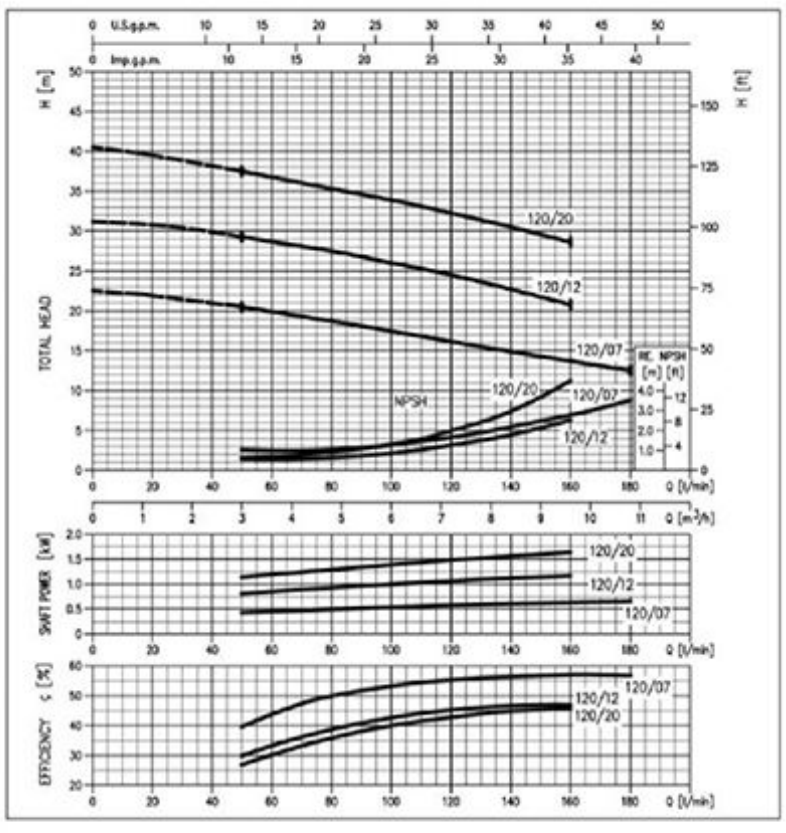

جدول راندمان

Model Single phase 230V	Model Three phase 230/400V	P2 [HP]	P2 [kW]	Q=Flow rate l/min	20	50	80	90	110	130	160	180	210	250
				m³/h	1,2	3	4,8	5,4	6,6	7,8	9,6	10,8	12,6	15,0
				H=Head [m]										
CDXM 70/05	CDX 70/05	0,5	0,37		20,7	18,4	15,9	15	-	-	-	-	16	-
CDXM 70/07	CDX 70/07	0,8	0,55		28	24,5	20,5	-	-	-	-	-	26,5	-
CDXM 90/10	CDX 90/10	1	0,75		30,3	27,2	23,6	22,3	19,5	-	-	-	30	-
CDXM 120/07	CDX 120/07	0,8	0,55		-	20,5	18,7	18,1	16,8	15,5	13,7	12,5	-	-
CDXM 120/12	CDX 120/12	1,2	0,9		-	29,3	27,5	26,8	25,2	23,6	21	-	-	-
CDXM 120/20	CDX 120/20	2	1,5		-	37,5	35,3	34,6	33,1	31,4	28,6	-	-	-
CDXM 200/12	CDX 200/12	1,2	0,9		-	-	21,3	21	20,4	19,7	18,5	17,6	14,6	14
CDXM 200/20	CDX 200/20	2	1,5		-	-	31,5	31,2	30,6	30	28,7	27,9	25,1	24,5
-	CDX 200/25	2,5	1,8		-	-	36,8	26,5	35,6	34,7	33,3	32	30,5	27,2

ابعاد

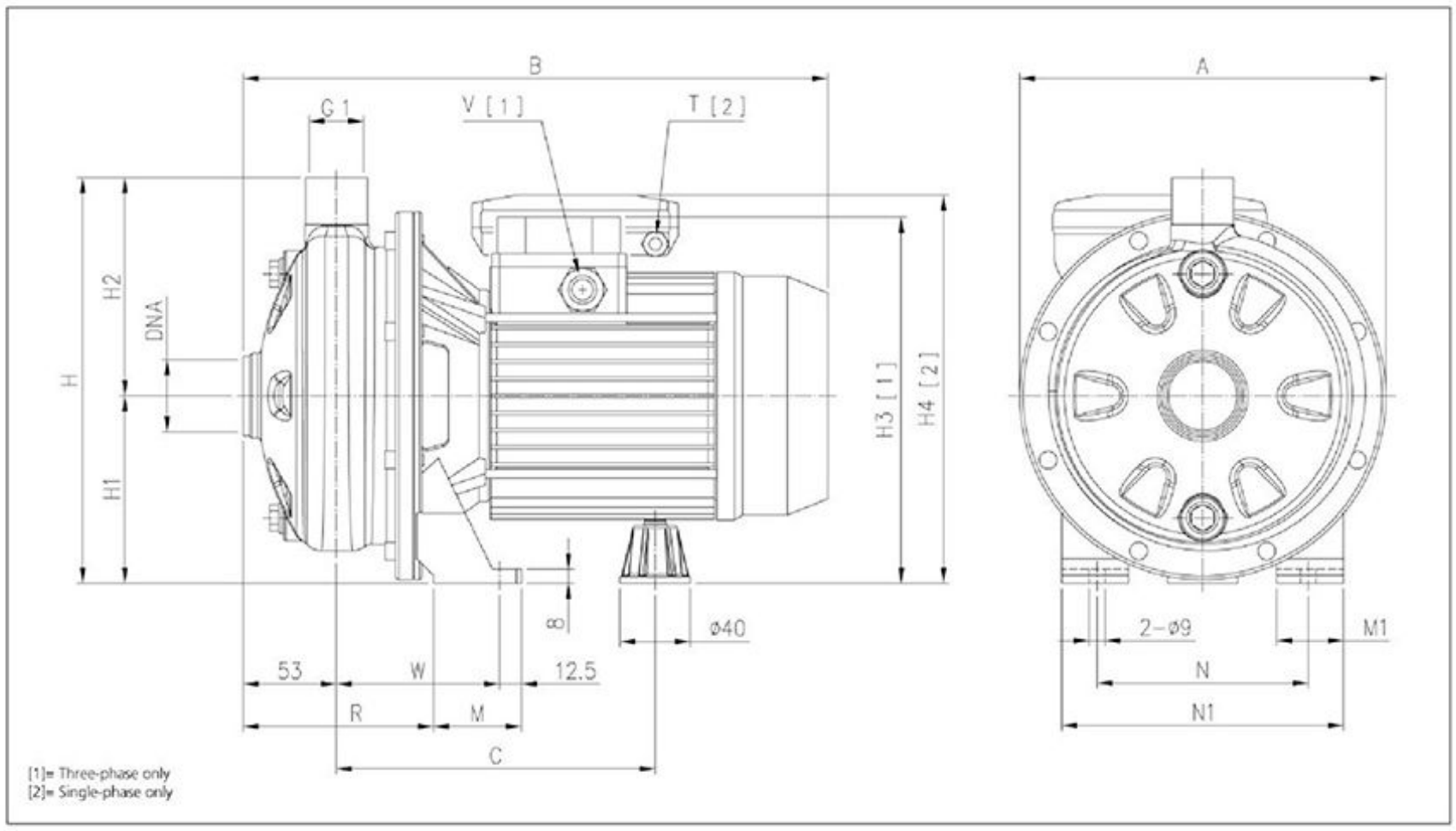

جدول ابعاد

Model	Dimensions [mm]																		Weight [kg]	
	A	B [2]	B [1]	C	H	H1	H2	H3 [1]	H4 [2]	M	M1	N	N1	R	T [2]	V [1]	W	DNA	[2]	[1]
CDX(M) 70/05	208	321	320	181	229,5	106	123,5	207	216	50	38	120	160	108	PG11	PG11	92,5	G1 ¼	8,3	8,3
CDX(M) 70/07	208	321	320	181	229,5	106	123,5	207	216	50	38	120	160	108	PG11	PG11	92,5	G1 ¼	9,8	9,7
CDX(M) 90/10	208	321	320	181	229,5	106	123,5	207	216	50	38	120	160	108	PG11	PG11	92,5	G1 ¼	11,0	11,0
CDX(M) 120/07	208	321	320	181	229,5	106	123,5	207	216	50	38	120	160	108	PG11	PG11	92,5	G1 ¼	9,6	9,5
CDX(M) 120/12	208	321	332	181	229,5	106	123,5	207	235	50	38	120	160	108	PG11	PG11	92,5	G1 ¼	11,8	12,4
CDX(M) 120/20	232	346,5	359	198,5	250	118	132	237	248,5	55	40	140	180	105,5	PG13,5	PG11	95	G1 ¼	16,5	17,2
CDX(M) 200/12	208	321	332	181	229,5	106	123,5	207	235	50	38	120	160	108	PG13,5	PG11	92,5	G1 ½	11,4	12,2
CDX(M) 200/20	208	346,5	359	198,5	229,5	106	123,5	225	236,5	55	40	140	180	105,5	PG13,5	PG11	95	G1 ½	15,3	16,1
CDX 200/25	232	-	359	198,5	250	118	132	237	-	55	40	140	180	105,5	-	PG11	95	G1 ½	-	15,9

[1]= Three-phase only
[2]= Single-phase only

CDX(L) 70/05-70/07-90/10 نمای برشی

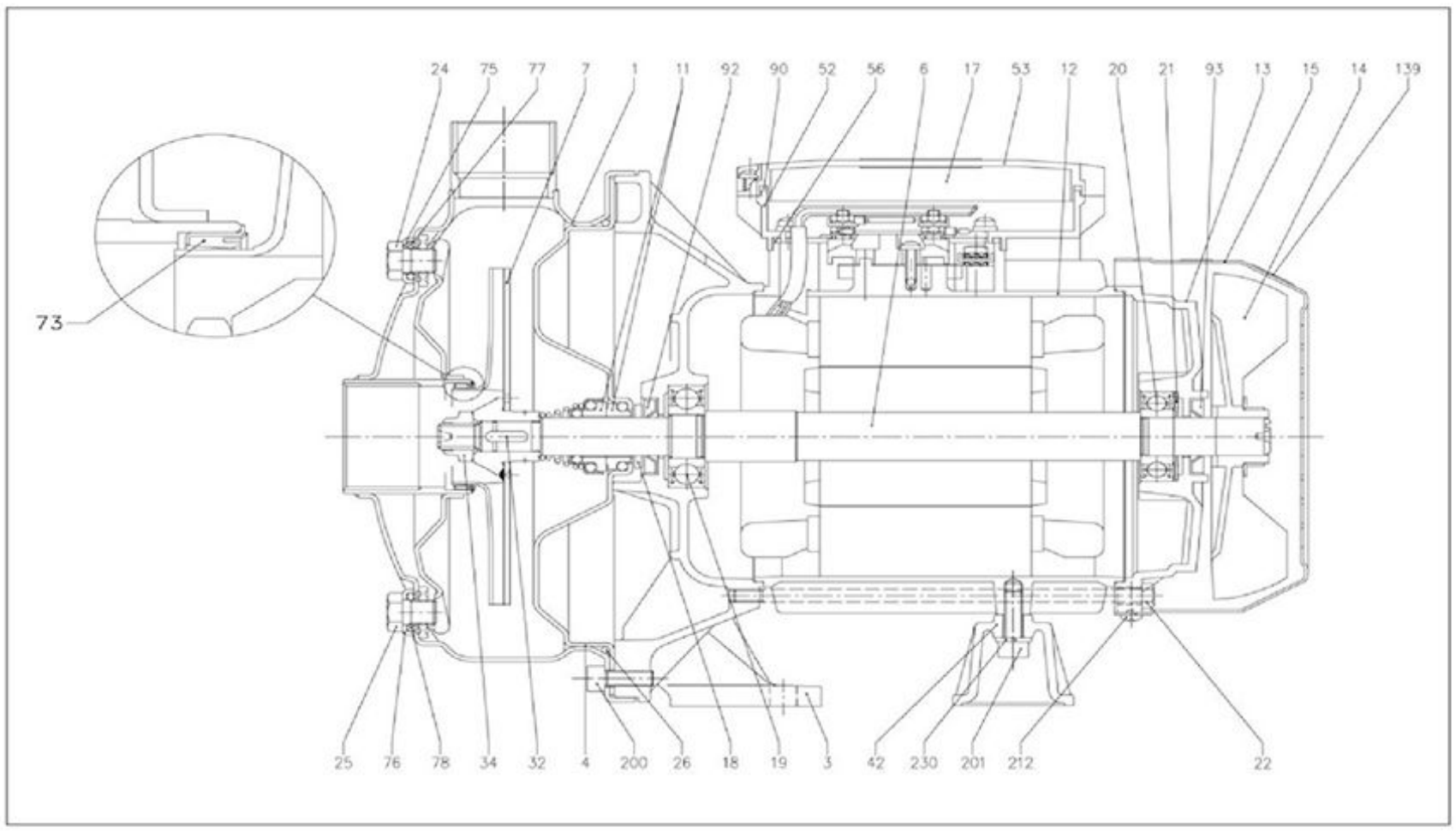

جدول مواد

Ref.	Name	Material	Ref.	Name	Material
1	Casing	AISI 304 / AISI 316 [5]	25	Drain plug	AISI 303 / AISI 316 [5]
3	Motor bracket	Aluminium	26	O-ring [3]	NBR
4	Casing cover	AISI 304 / AISI 316 [5]	32	Key	AISI 316
6	Shaft with rotor	AISI 303 / AISI 316 (Wet extension)	34	Impeller nut	AISI 304 / AISI 316 [5]
7	Impeller	AISI 304 / AISI 316 [5]	42	Motor support	Aluminium
11	Mechanical seal [3]	Carbon/Ceramic/NBR	52	Terminal box [1]	ABS
12	Motor frame with stator	-	53	Terminal box cover [1]	ABS
13	Motor cover	Aluminium	56	Box gasket	NBR
14	Fan	PA	73	Casing ring [4]	NBR
15	Fan cover	Fe P04 Galvanized	75	Washer	AISI 304 / AISI 316 [5]
16	Terminal board	-	76	Washer	AISI 304 / AISI 316 [5]
17	Terminal box cover [2]	Aluminium	77	O-ring [3]	NBR
18	Splash ring	NBR	78	O-ring [3]	NBR
19	Pump side ball bearing	-	90	Terminal box cover gasket [1]	NBR
20	Fan side ball bearing	-	92	Lip seal	-
21	Adjusting ring	Steel C70	93	Lip seal	-
22	Tie rod	Fe 420 Galvanized	110	Protector [1]	-
23	Capacitor [1]	-	200	Screw	Stainless steel A2 UNI7323
24	Priming plug	AISI 303 / AISI 316 [5]			

[1] Only for single phase [2] Only for three phase
[3] FPM for CDX H-HS-HW-HSW
[4] NBR for CDX 70/05, 70/07, 90/10
FPM for CDX H-HS-HW-HSW 70/05, 70/07, 90/10
[5] Only for "L" version

نمای برشی CDX (L) 120/07-120/20

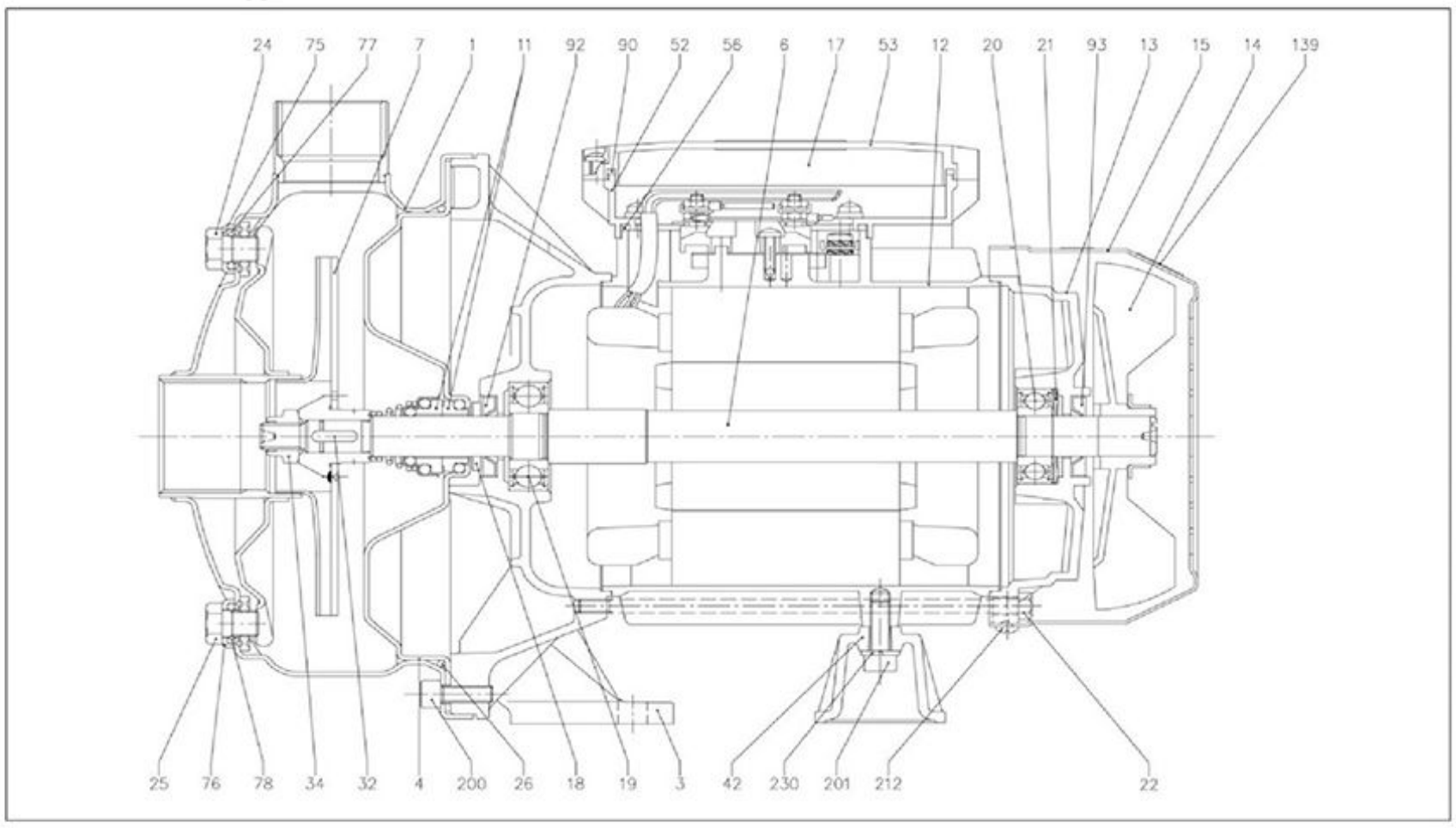

جدول مواد

Ref.	Name	Material	Ref.	Name	Material
1	Casing	AISI 304 / AISI 316 [5]	25	Drain plug	AISI 303 / AISI 316 [5]
3	Motor bracket	Aluminium	26	O-ring [3]	NBR
4	Casing cover	AISI 304 / AISI 316 [5]	32	Key	AISI 316
6	Shaft with rotor	AISI 303 / AISI 316(Wet extension)	34	Impeller nut	AISI 304 / AISI 316 [5]
7	Impeller	AISI 304 / AISI 316 [5]	42	Motor support	Aluminium
11	Mechanical seal [3]	Carbon/Ceramic/NBR	52	Terminal box [1]	ABS
12	Motor frame with stator	-	53	Terminal box cover [1]	ABS
13	Motor cover	Aluminium	56	Box gasket	NBR
14	Fan	PA	73	Casing ring	-
15	Fan cover	Fe P04 Galvanized	75	Washer	AISI 304 / AISI 316 [5]
16	Terminal board	-	76	Washer	AISI 304 / AISI 316 [5]
17	Terminal box cover [2]	Aluminium	77	O-ring [3]	NBR
18	Splash ring	NBR	78	O-ring [3]	NBR
19	Pump side ball bearing	-	90	Terminal box cover gasket [1]	NBR
20	Fan side ball bearing	-	92	Lip seal	-
21	Adjusting ring	Steel C70	93	Lip seal	-
22	Tie rod	Fe 420 Galvanized	110	Protector [1]	-
23	Capacitor [1]	-	200	Screw	Stainless steel A2 UNI7323
24	Priming plug	AISI 303 / AISI 316 [5]			

[1] Only for single phase [2] Only for three phase
[3] FPM for CDX H-HS-HW-HSW
[5] Only for "L" version

نمای برشی CDX(L) 120/12-200/12-200/20-200/25

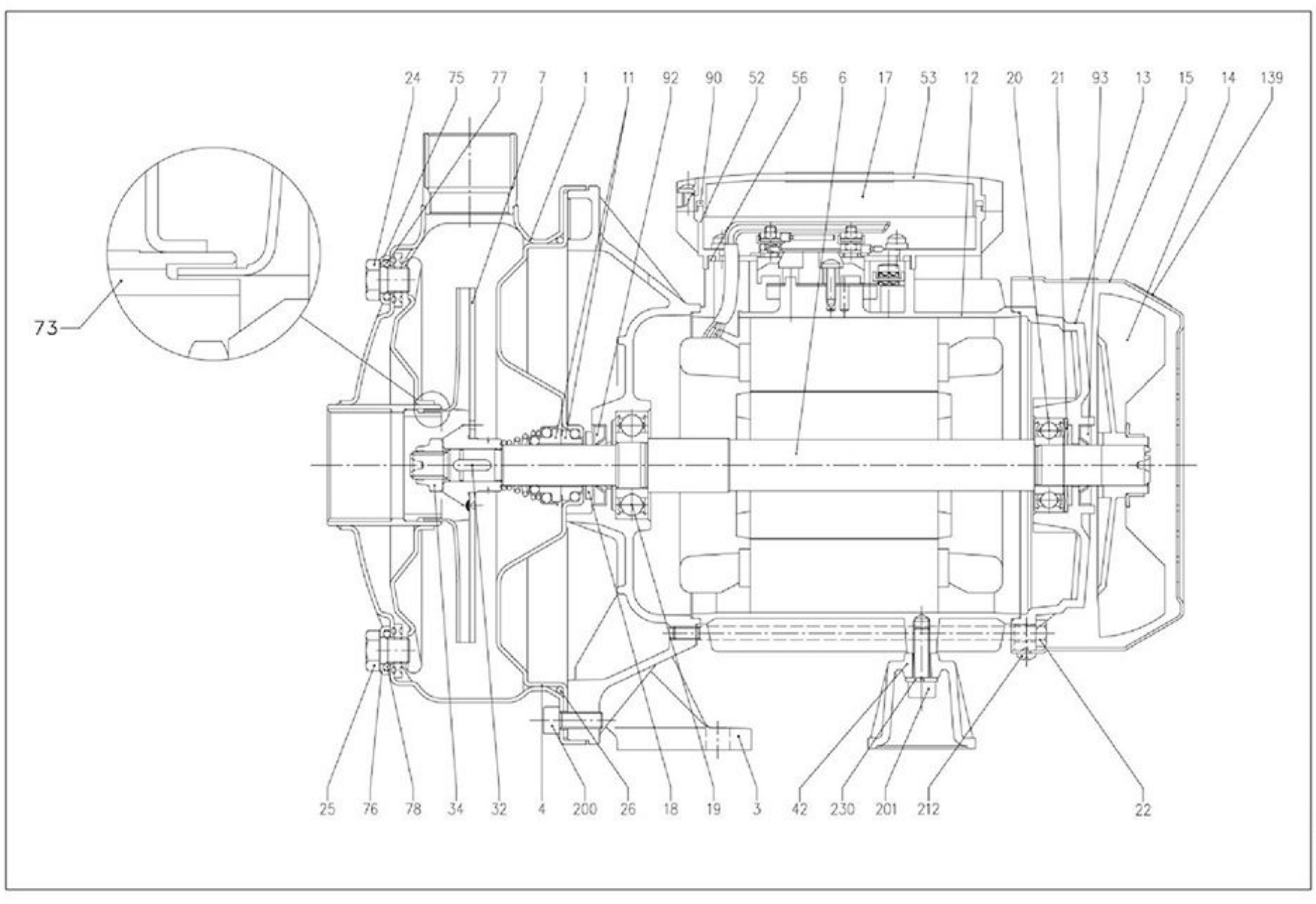

جدول مواد

Ref.	Name	Material	Ref.	Name	Material
1	Casing	AISI 304 / AISI 316 [5]	25	Drain plug	AISI 304 / AISI 316 [5]
3	Motor bracket	Aluminium	26	O-ring [3]	NBR
4	Casing cover	AISI 304 / AISI 316 [5]	32	Key	AISI 316
6	Shaft with rotor	AISI 303 / AISI 316 (Wet extension)	34	Impeller nut	AISI 304 / AISI 316 [5]
7	Impeller	AISI 304 / AISI 316 [5]	42	Motor support	Aluminium
11	Mechanical seal [3]	Carbon/Ceramic/NBR	52	Terminal box [1]	ABS
12	Motor frame with stator	-	53	Terminal box cover [1]	ABS
13	Motor cover	Aluminium	56	Box gasket	NBR
14	Fan	PA	73	Double ring	AISI 304 / AISI 316 [5]
15	Fan cover	Fe P04 Galvanized	75	Washer	AISI 304 / AISI 316 [5]
16	Terminal board	-	76	Washer	AISI 304 / AISI 316 [5]
17	Terminal box cover [2]	Aluminium	77	O-ring [3]	NBR
18	Splash ring	NBR	78	O-ring [3]	NBR
19	Pump side ball bearing	-	90	Terminal box cover gasket [1]	NBR
20	Fan side ball bearing	-	92	Lip seal	-
21	Adjusting ring	Steel C70	93	Lip seal	-
22	Tie rod	Fe 420 Galvanized	110	Protector [1]	-
23	Capacitor [1]	-	200	Screw	Stainless steel A2 UNI7323
24	Priming plug	AISI 303 / AISI 316 [5]			

[1] Only for single phase [2] Only for three phase
[3] FPM for CDX H-HS-HW-HSW
[5] Only for "L" version

مکانیکال سیل استاندارد

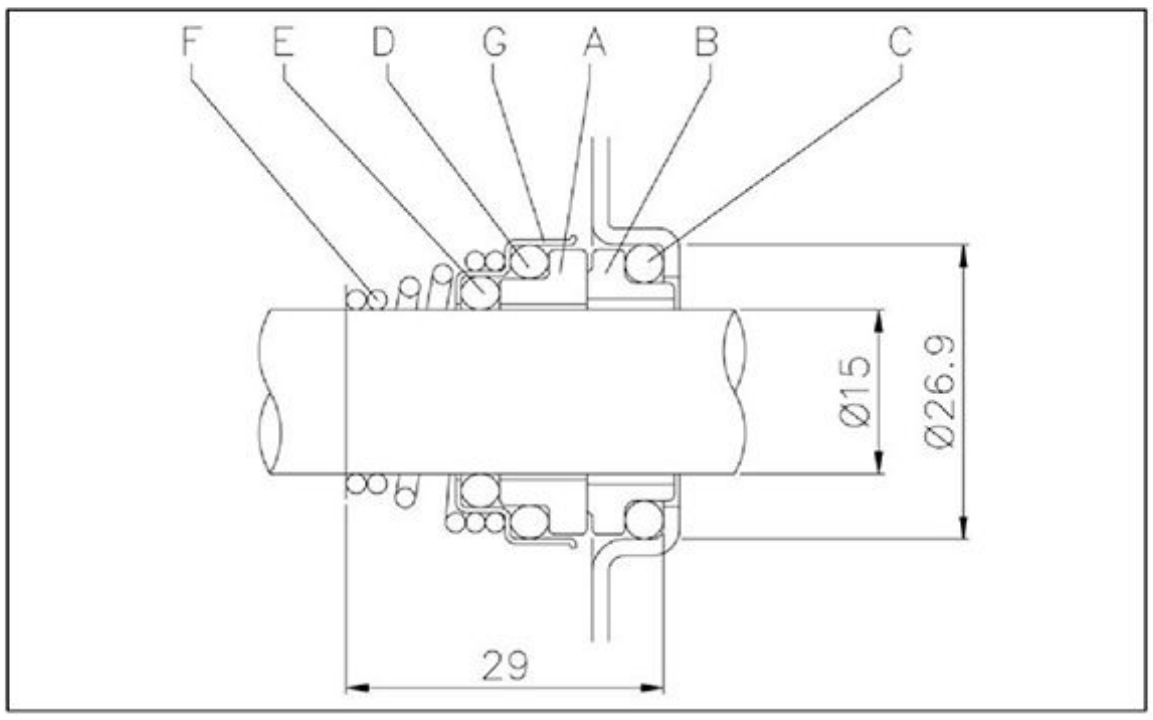

جدول مواد

Ref.	Name	Material
A	Rotary seal ring	Ceramic
B	Stat ionary seal ring	Carbon graphite
C	O Ring	NBR
D	O Ring	NBR
E	O Ring	NBR
F	Self driving spring	AISI 316
G	Frame	AISI 304

مکانیکال سیل ویژه (در صورت درخواست)

Ref.	Name	Material					
		Version H	Version HS	Version HW	Version HSW	Version E	Version U3CEGG
A	Rotary seal ring	Ceramic	SiC	Tungsten carbide	SiC	Ceramic	Tungsten carbide
B	Stat ionary seal ring	Carbon graphite	SiC	Tungsten carbide	Tungsten carbide	Carbon graphite	Carbon graphite
C	O Ring	FPM	FPM	FPM	FPM	EPDM	EPDM
D	O Ring	FPM	FPM	FPM	FPM	EPDM	EPDM
E	O Ring	FPM	FPM	FPM	FPM	EPDM	EPDM
F	Self driving spring	AISI 316	AISI 316	AISI 316	AISI 316	AISI 316	AISI 316
G	Frame	AISI 304	AISI 316	AISI 316	AISI 316	AISI 316	AISI 316

جدول اطلاعات فنی

Model Single phase 230V	Model Three phase 230/400V	P_2 [HP]	P_2 [kW]	Effinciency Single phase	Effinciency Three phase	Capacitor Single phase µF	Capacitor Single phase V	Effinciency (%) Three phase η % 50%	η % 75%	η % 100%	P_1 Single phase [kW]	P_1 Three phase [kW]	Full load current [A] Single phase 230V	Three phase 230V	Three phase 400V
CDXM 70/05	CDX 70/05	0,5	0,37	-	-	12,5	450	-	-	-	0,75	0,68	3,4	2,4	1,4
CDXM 70/07	CDX 70/07	0,75	0,55	-	-	16	450	-	-	-	1,1	1,0	5,0	3,5	2,0
CDXM 90/10	CDX 90/10	1	0,75	-	IE2	20	450	77,2	80,9	81,3	1,2	1,05	5,6	3,3	1,9
CDXM 120/07	CDX 120/07	0,75	0,55	-	IE2	16	450	-	-	-	1,0	1,0	4,6	3,2	1,85
CDXM 120/12	CDX 120/12	1,2	0,9	-	IE2	31,5	450	79,0	81,7	81,6	1,6	1,45	6,9	4,5	2,6
CDXM 120/20	CDX 120/20	2	1,5	-	IE2	40	450	80,3	83,4	83,8	2,1	2,09	9,3	7,0	4,0
CDXM 200/12	CDX 200/12	1,2	0,9	-	IE2	31,5	450	79,0	81,7	81,6	1,4	1,35	6,3	4,3	2,5
CDXM 200/20	CDX 200/20	2	1,5	-	IE2	40	450	80,3	83,4	83,8	2,3	2,22	10,2	7,4	4,3
-	CDX 200/25	2,5	1,8	-	IE2	-	-	83,0	84,4	83,8	-	2,87	-	8,7	5,0

جدول مختصات پارازیت

Model Single phase 230V	Model Three phase 230/400V	P_2 [HP]	P_2 [kW]	L_{pA} - dB(A)*
CDXM 70/05	CDX 70/05	0,5	0,37	61
CDXM 70/07	CDX 70/07	0,75	0,55	62
CDXM 90/10	CDX 90/10	1	0,75	62
CDXM 120/07	CDX 120/07	0,75	0,55	62
CDXM 120/12	CDX 120/12	1,2	0,9	
CDXM 120/20	CDX 120/20	2	1,5	64
CDXM 200/12	CDX 200/12	1,2	0,9	62
CDXM 200/20	CDX 200/20	2	1,5	64
-	CDX 200/25	2,5	1,8	65